В (1)

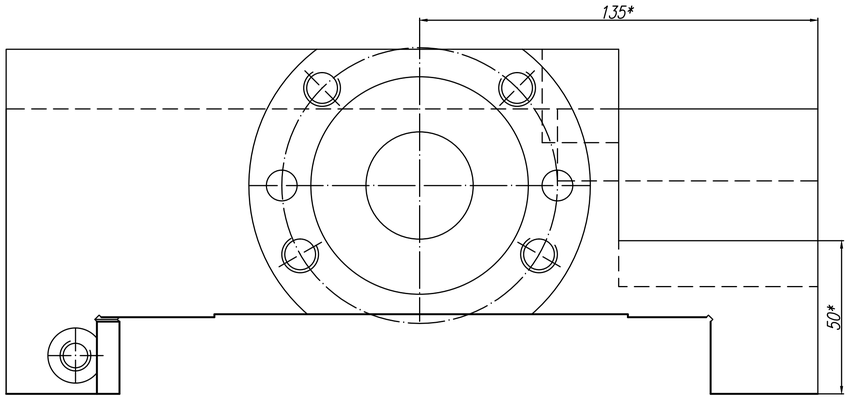

Г(1)

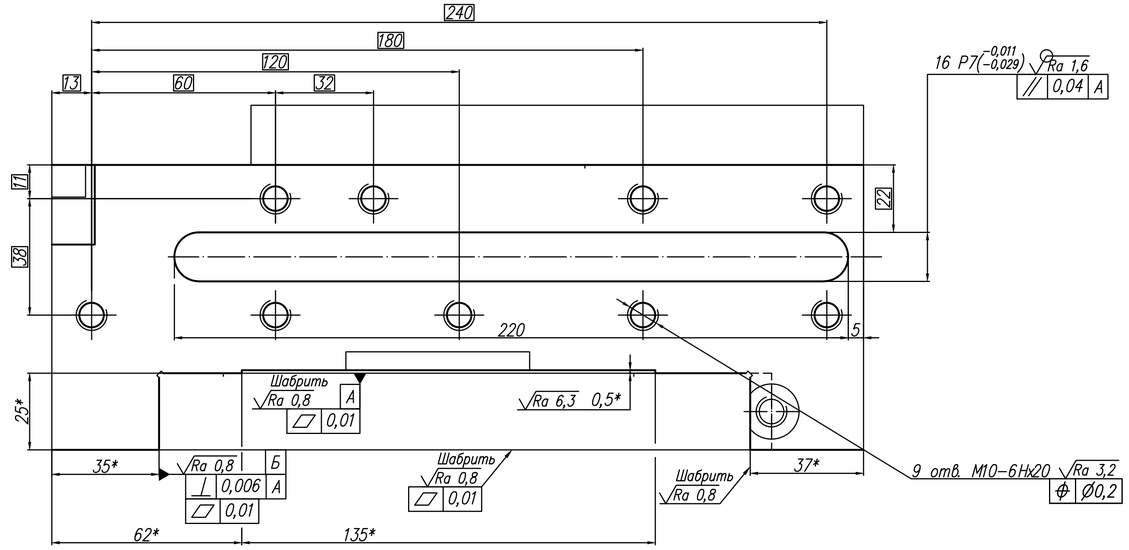

Д (1)

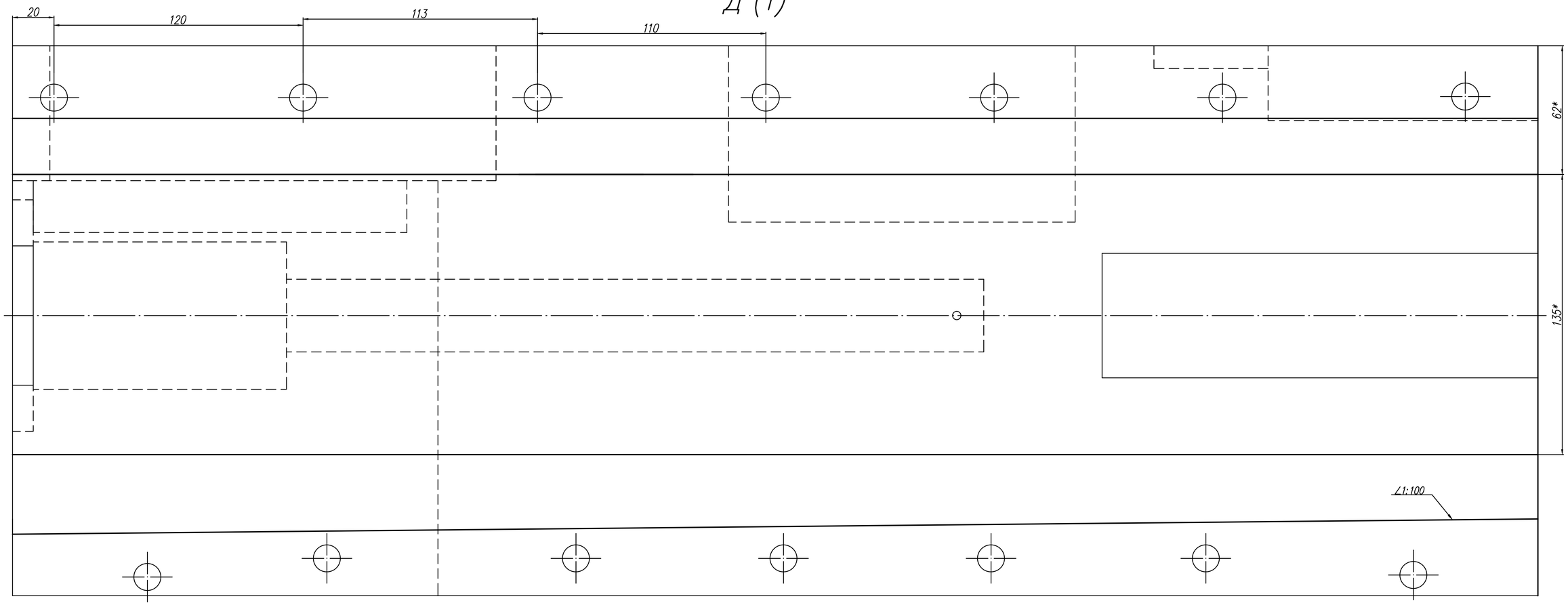

Изм	Лист	N°_докум.	Подпись	Дата	SPT16 031 01	Лист 2

Файл SPT16 031 01

Формат А1

Перв. примен. | Справ. N° | Подп. и дата | Взам. инв.N° | Инв.N°дубл. | Подп. и дата | Инв. N° подл.