180.7211-1566.01.002

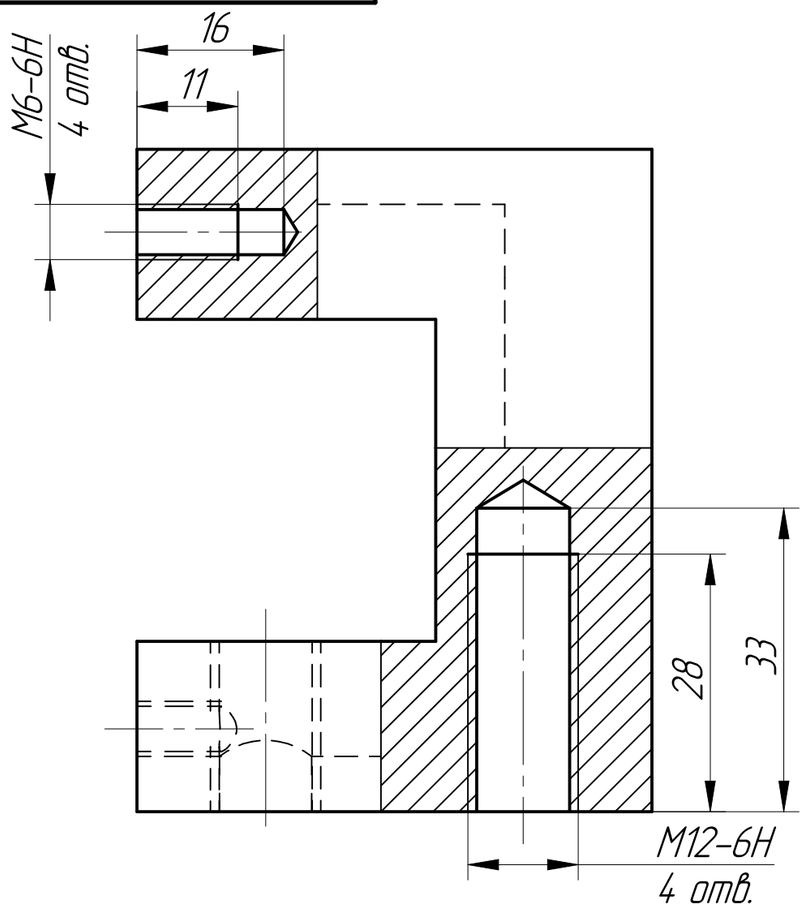

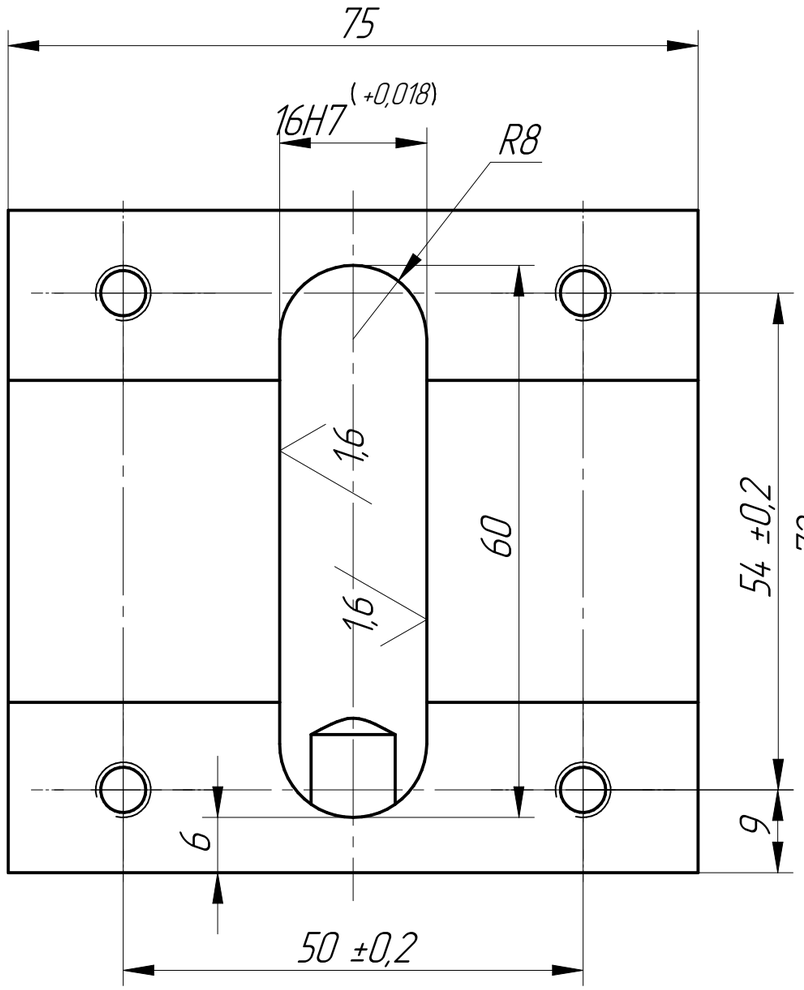

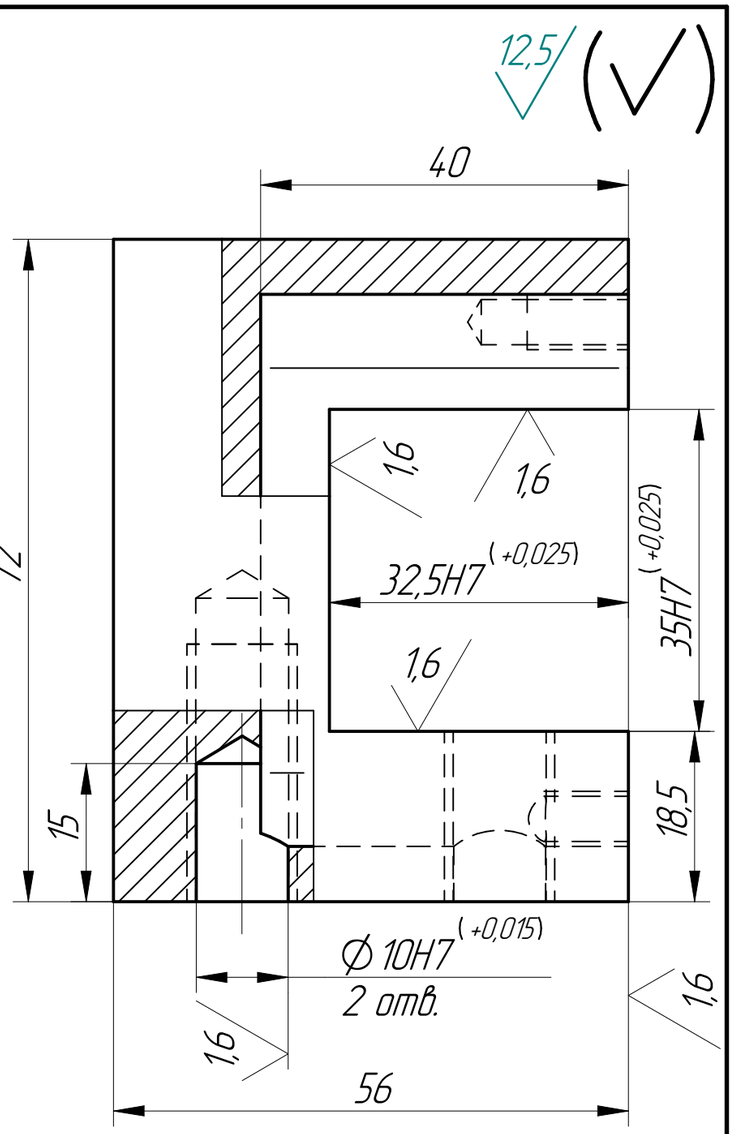

A(1,5:1)

A

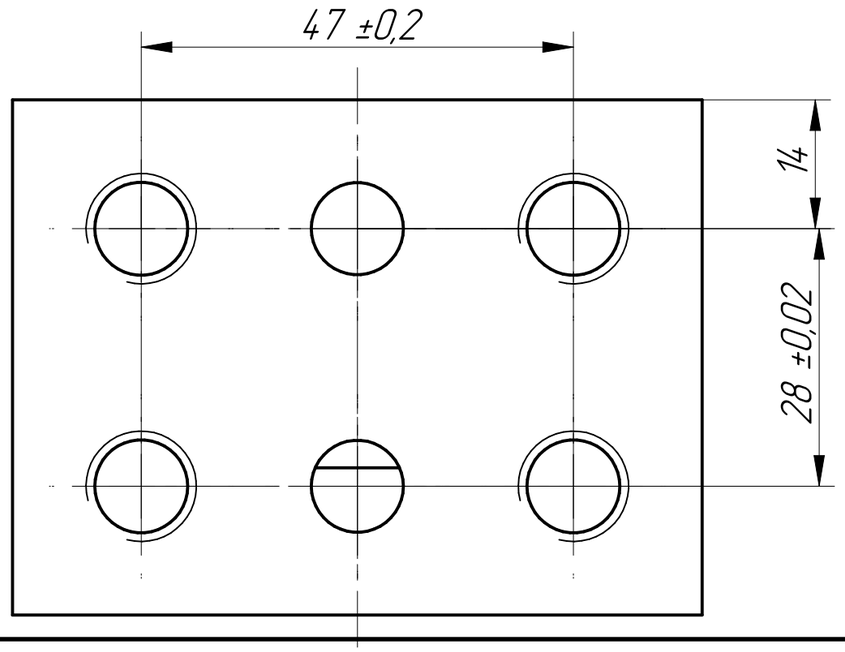

1. 40...45 HRC.
2. Общие допуски по ГОСТ 30893.1: H14; h14; ±IT14/2; ±AT14/2.

Изм.	Лист	№ докум.	Подп.	Дата	180.7211-1566.01.002		
Разраб.		Мингалиев		17.10.2023	Корпус	Лит. / Масса 1,48	Масштаб 2:1
Пров.						Лист: –	Листов: 1
Т. контр.							
Н. контр.					Сталь 40Х ГОСТ 4543-71	ООО НПО "Ростар"	
Утв.							

Перв. примен. | Справ. № | Подп. и дата | Инв. № дубл. | Взам. инв. № | Подп. и дата | Инв. № подл.

Копировал | Формат А3