НДСА.064.01.03.01.11

Ra 12,5 (√)

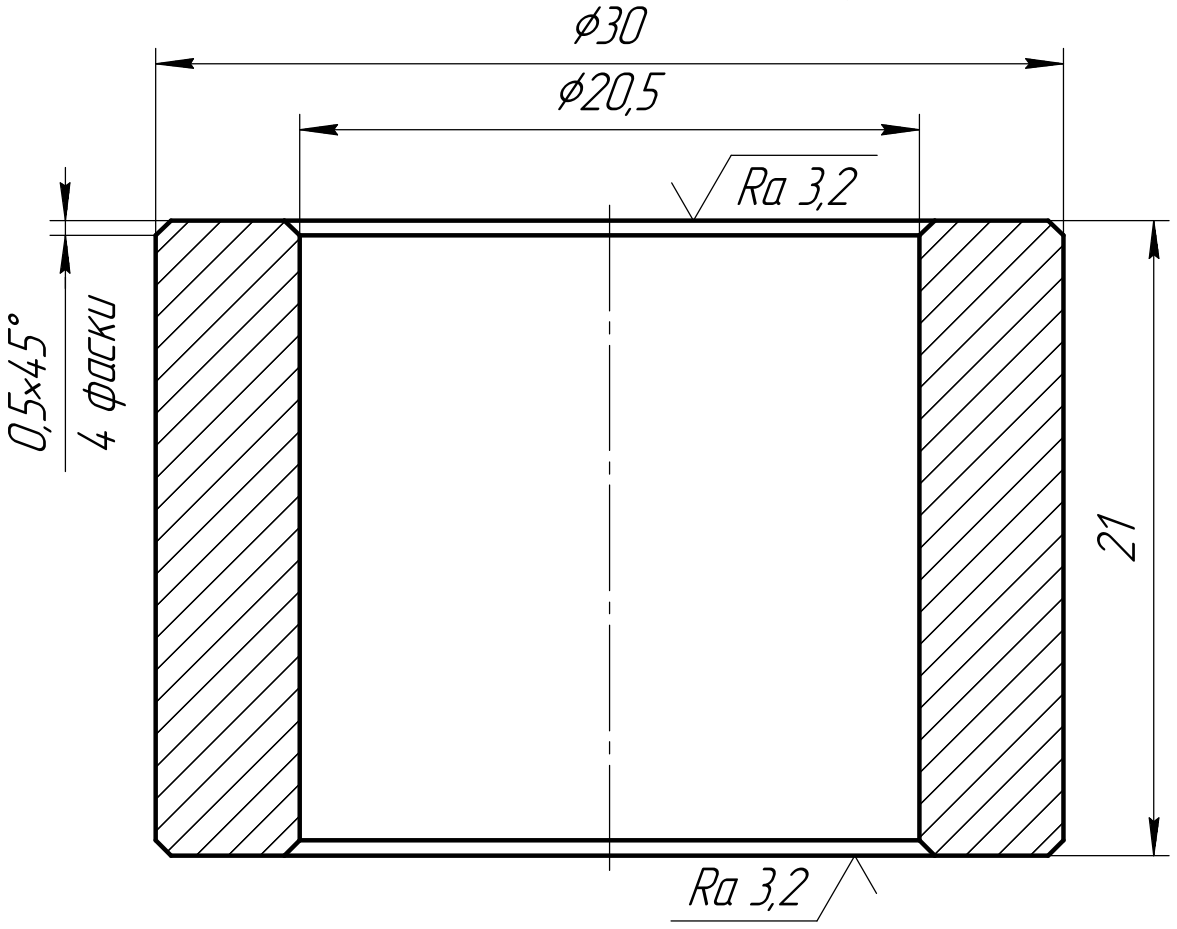

1 Общие допуски по ГОСТ 30893.1: H14, h14, ± IT14/2.
2 Покрытие алюминия анодное оксидирование.

Изм.	Лист	№ докум.	Подп.	Дата
Разраб.		Пивень		
Пров.		Бокарев		
Т.контр.				
Н.контр.				
Утв.		Горностаев		

НДСА.064.01.03.01.11

Втулка

Лит.	Масса	Масштаб
	0,02	4:1
Лист	Листов 1	

АМг6 ГОСТ 4784-2019

АО "НПП "ЭСТО"

Перв. примен.

Справ. №

Подп. и дата

Инв. № дубл.

Взам. инв. №

Подп. и дата

Инв. № подл.

Копировал

Формат А4