НДСА.064.01.03.00.11

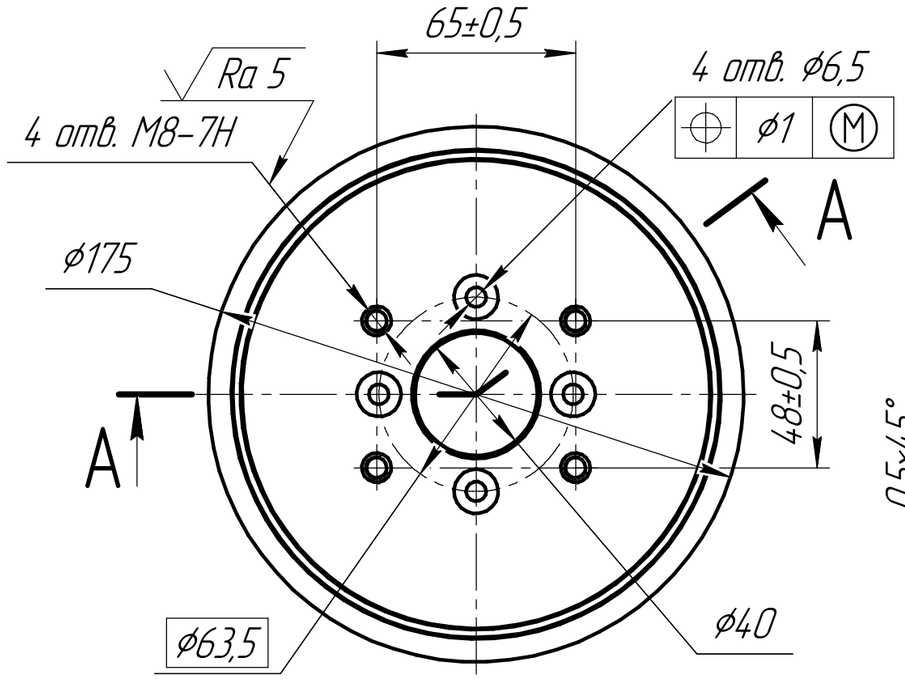

A–A(1:1)

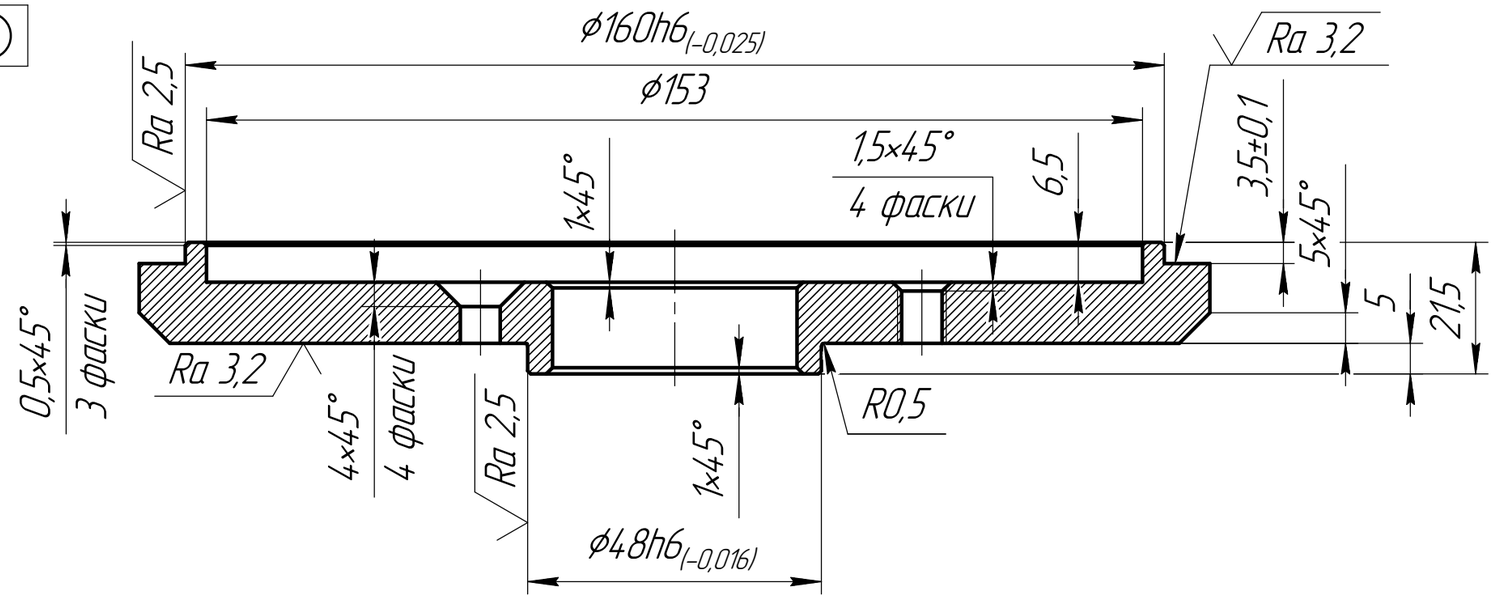

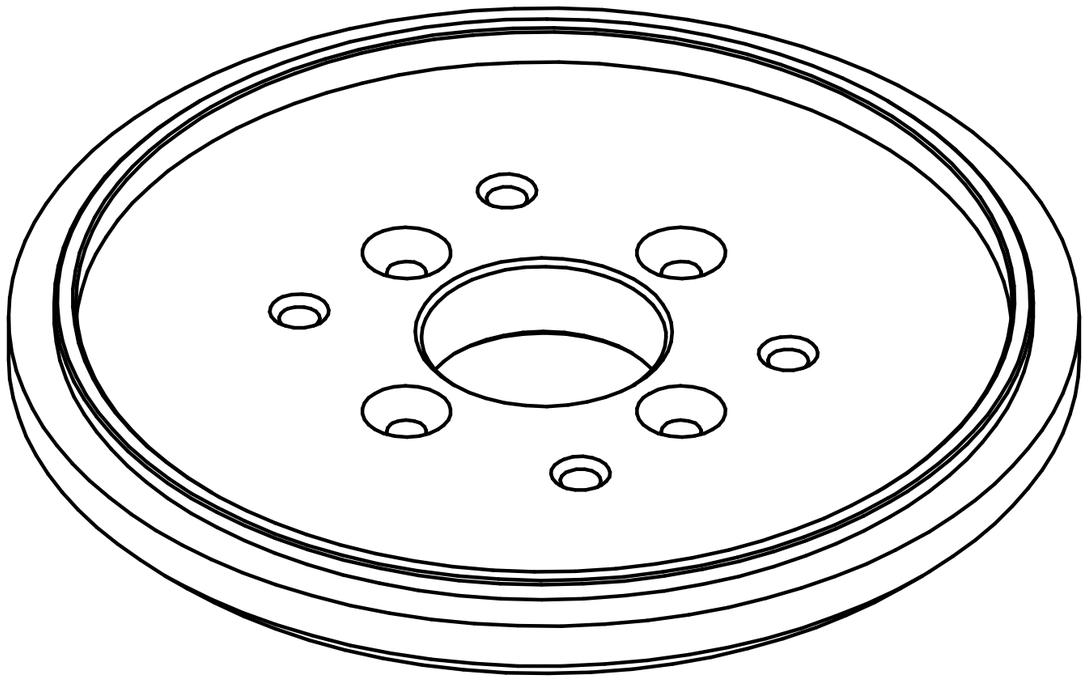

1 Общие допуски по ГОСТ 30893.1: H14, h14, ± IT14/2.
2 Покрытие алюминия анодное оксидирование.
3 После механической обработки, промыть в обезжиривающем растворе. Наличие царапин и высохших разводов не допускается. После очистки голыми руками не прикасаться.
4 Поставка детали осуществляется в упаковке. Упаковка должна обеспечивать сохранность изделия от царапин и других механических повреждений.

					НДСА.064.01.03.00.11		
Изм.	Лист	№ докум.	Подп.	Дата	Платформа манипулятора	Лит. / Масса 0,64	Масштаб 1:2
Разраб.		Пивень					
Пров.		Бокарев				Лист	Листов 1
Т.контр.							
Н.контр.					АМг6 ГОСТ 4784–2019	АО "НПП "ЭСТО"	
Утв.		Горностаев					

Перв. примен. | Справ. № | Подп. и дата | Инв. № дубл. | Взам. инв. № | Подп. и дата | Инв. № подл.

Копировал | Формат А3