Ra 10,0

НДСА.013.05.00.00.01

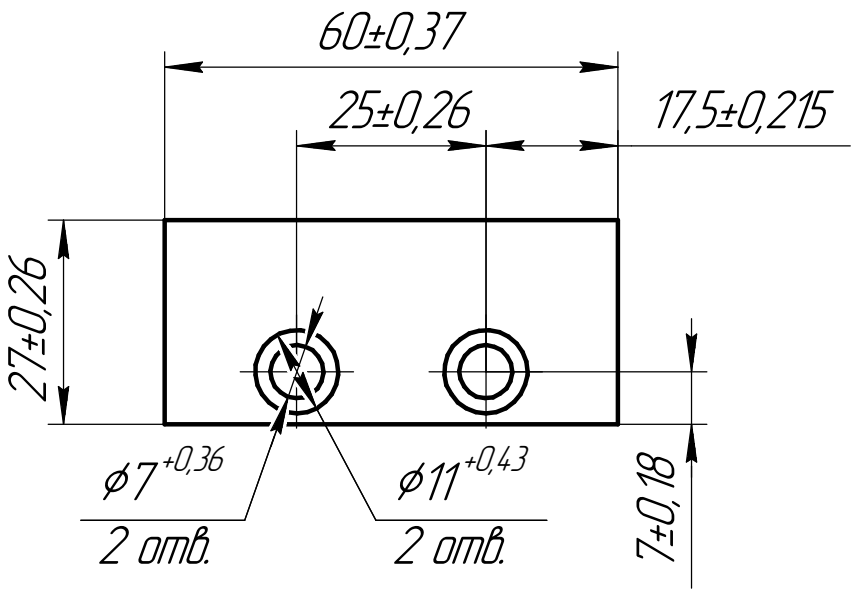

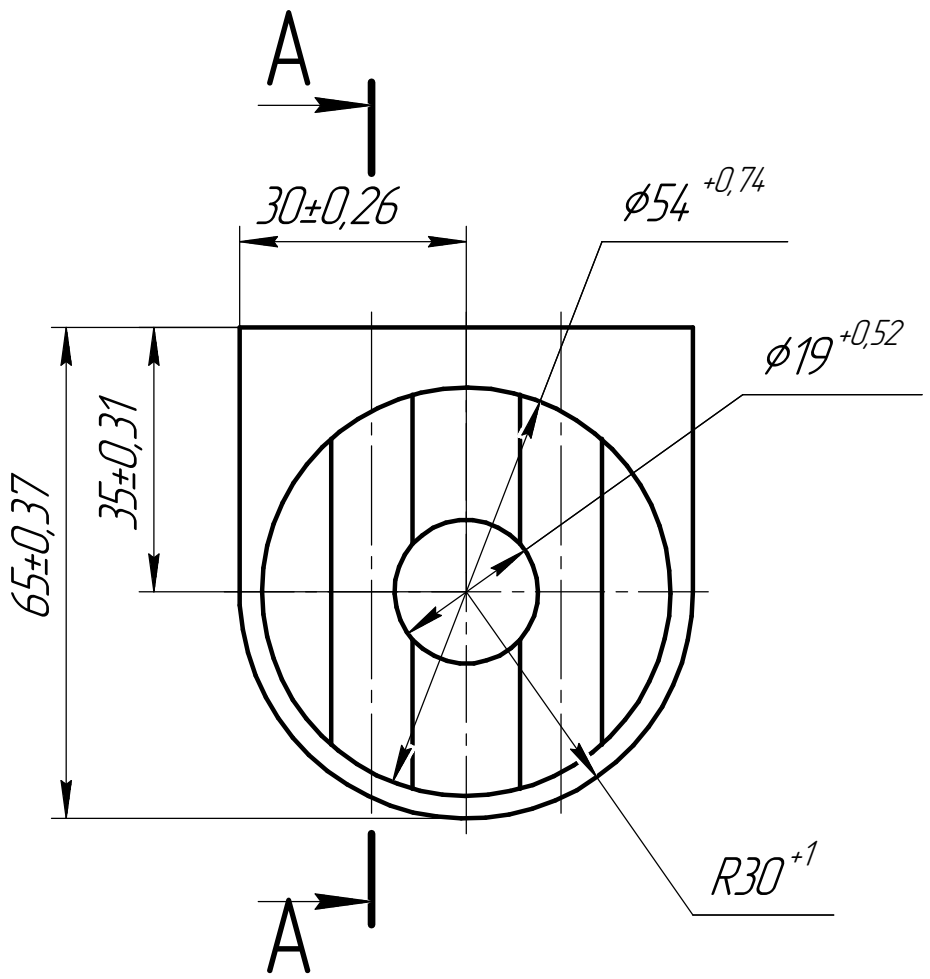

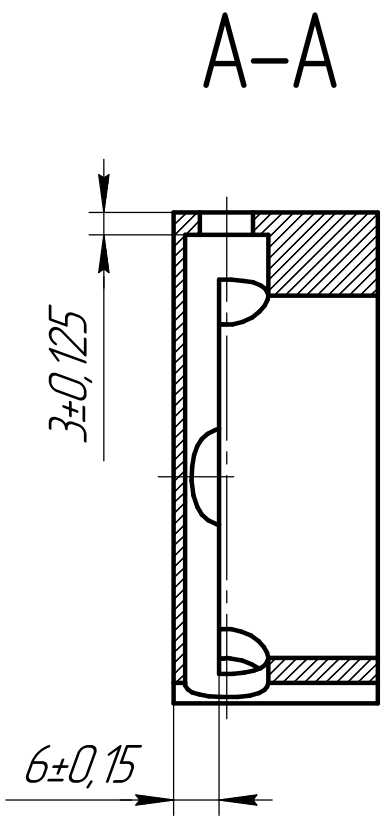

1 *Размер для справок
2 На поверхности изделия забоины и риски не допускаются

Ревизия 1

					НДСА.013.05.00.00.01		
1			Волкова	28.05.2020			
Изм.	Лист	№ докум.	Подп.	Дата	Кронштейн	Лит.	Масса: 0,11 / Масштаб: 1:1
Разраб.		Волкова		25.05.2020			
Пров.						Лист	Листов 1
Т.контр.							
					Д16 ГОСТ 4784-97	ЭСТО	
Н.контр.							
Утв.							

Перв. примен.

Справ. №

Подп. и дата

Инв. № дубл.

Взам. инв. №

Подп. и дата

Инв. № подл.

Копировал

Формат А3