154.7.00.02.011

Перв. примен.

Справ. №

Подп. и дата

Инв. № дубл.

Взам. инв. №

Подп. и дата

Инв. № подл.

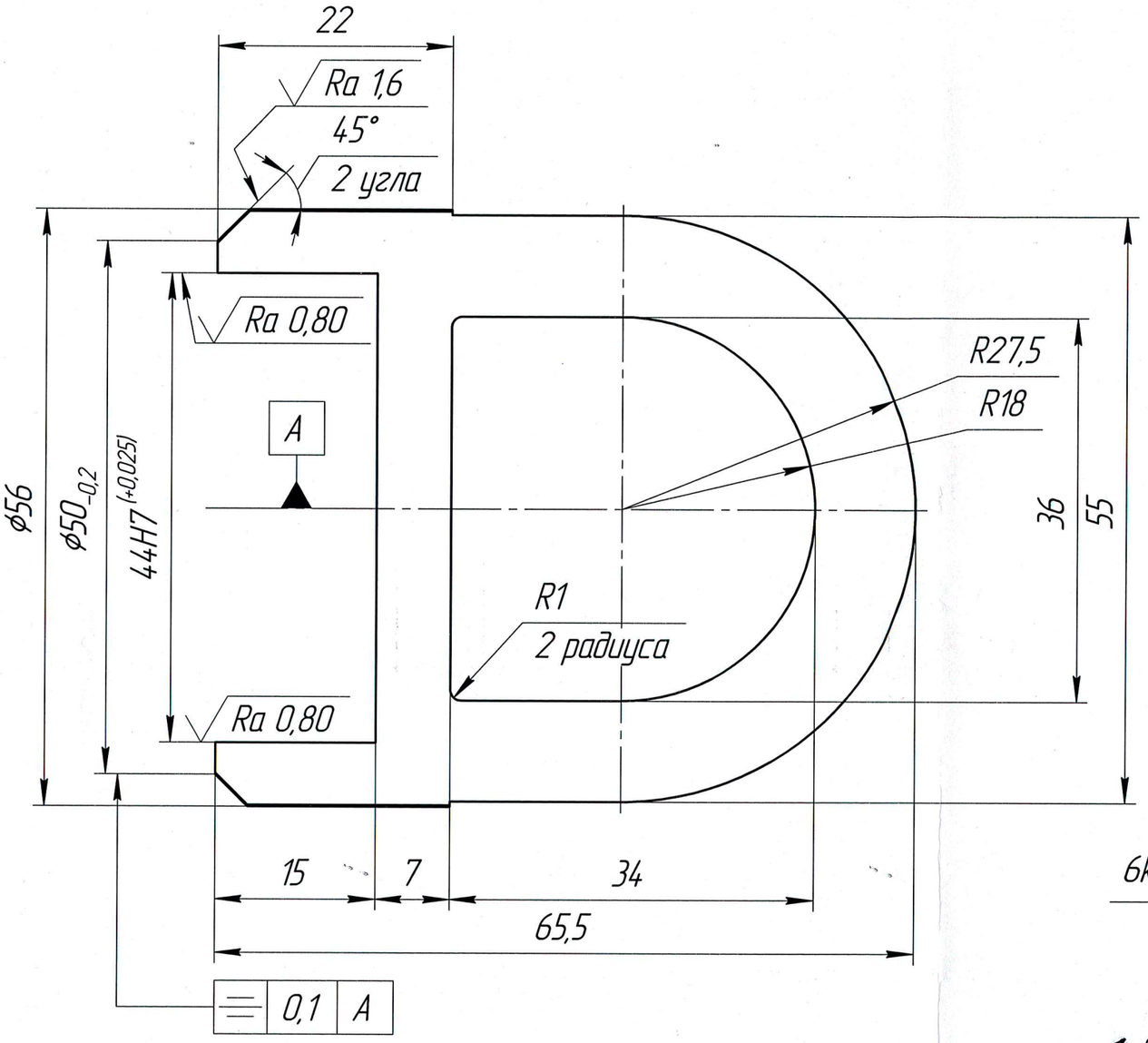

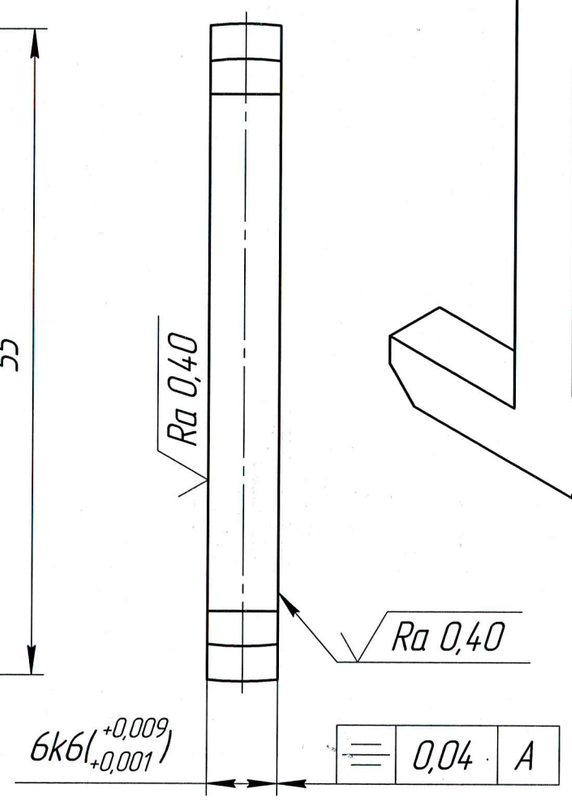

1. Общие допуски по ГОСТ 30893.1: H14; h14; ±IT14/2, ±AT14/2.

Изм.	Лист	№ докум.	Подп.	Дата	154.7.00.02.011		
Разраб.		Низамаев			Колпачек	Лит.	Масса: 0,1 / Масштаб: 2:1
Пров.						Лист	Листов 1
Т.контр.		Векшин		11.01.24			
Н.контр.		Латыпова		29.12.23	Сталь 09Г2С ГОСТ 5520-2017	ООО "НПО РОСТАР"	
Утв.		Латыпова		29.12.23			

Копировал

Формат А3