154 7.00.02.021

Ra 6,3

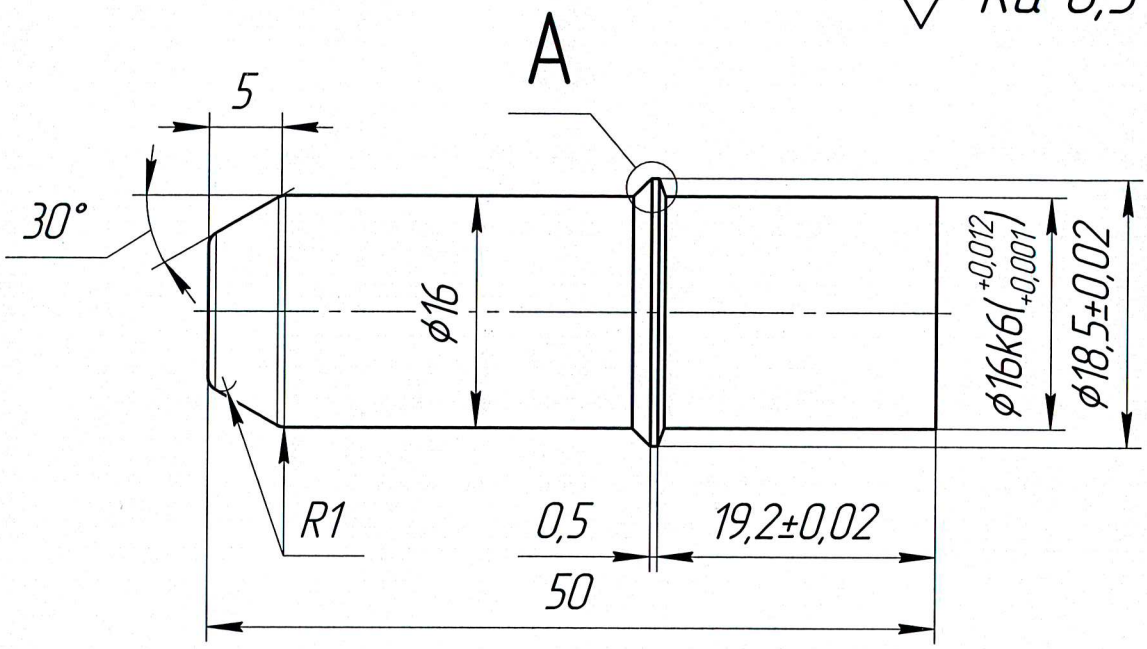

A(20:1)

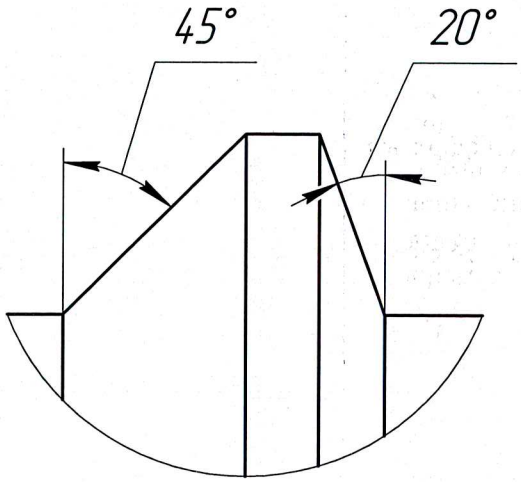

1. Общие допуски по ГОСТ 30893.1: H14; h14; ±IT14/2, ±AT14/2.

Изм.	Лист	№ докум.	Подп.	Дата	154 7.00.02.021			
Разраб.		Низамаев			Ось	Лит.	Масса	Масштаб
Пров.							0,1	2:1
Т.контр.		Векшин		11.01.24		Лист	Листов 1	
Н.контр.		Латыпова			Сталь 09Г2С ГОСТ 5520-2017	ООО "НПО РОСТАР"		
Утв.		Латыпова						

Перв. примен. | Справ. № | Подп. и дата | Инв. № дубл. | Взам. инв. № | Подп. и дата | Инв. № подл.

Копировал | Формат А4