Ra 12,5 (√)

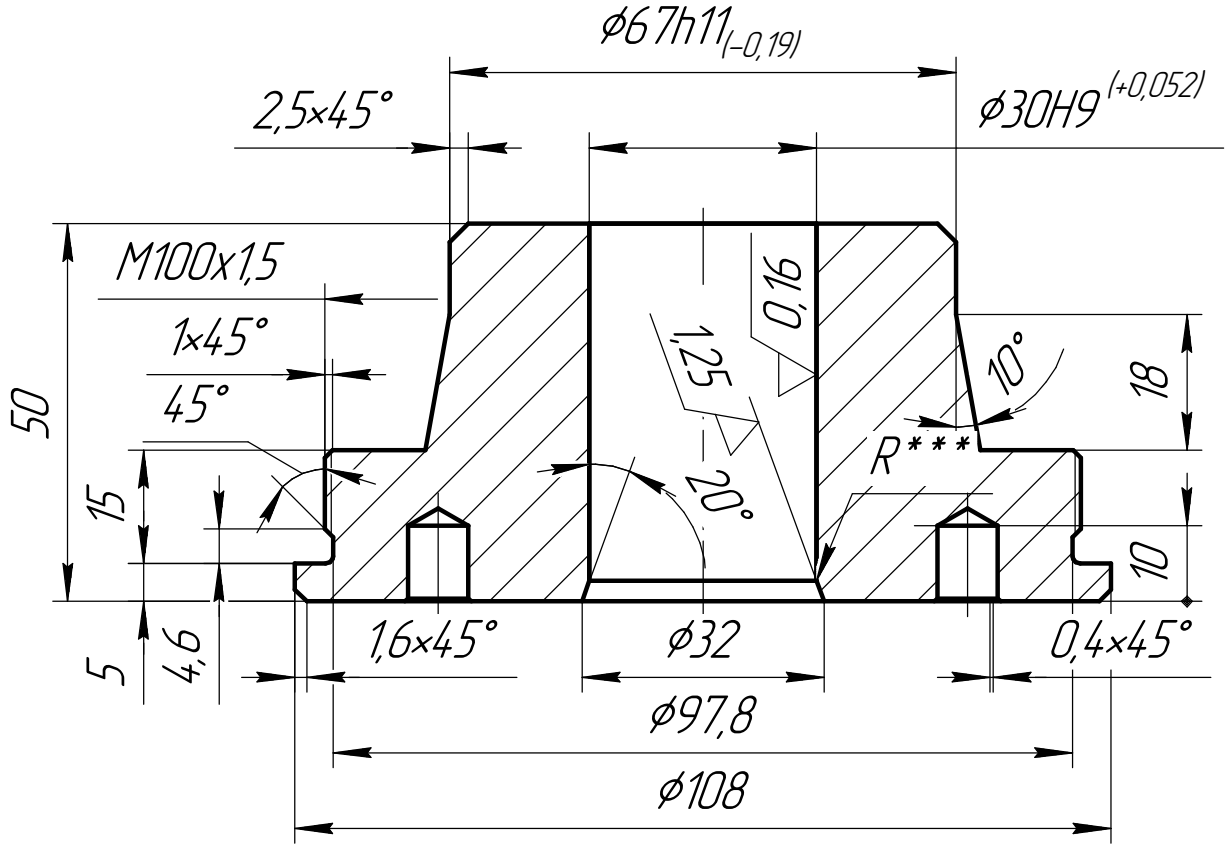

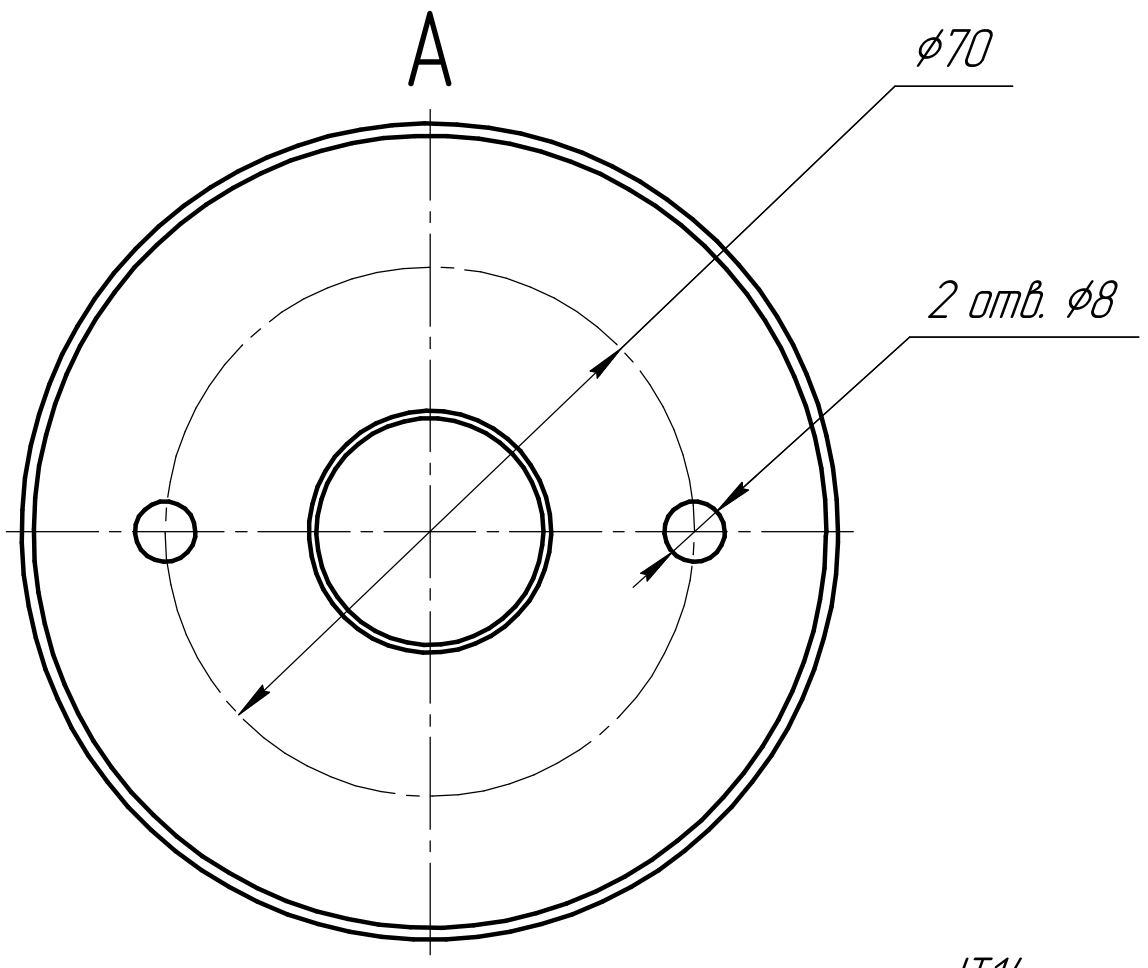

1. Неуказанные отклонения H14, h14, $\pm \frac{IT14}{2}$.
2. *** Острую кромку скруглить.
3. Снять заусенцы, притупить острые кромки: фаска макс. 0,5 мм x 45°.
4. Неуказанные внутренние радиусы скруглений: R макс. 0,5 мм (обеспечивается инструментом).

Изм.	Лист	№ докум.	Подп.	Дата	ДЗ.12-2 К-ДТ.05У		
Разраб.		Попок И.Н.	ipo		Крышка пружинного привода М100*1,5 – 30 – 67 мм	Лит.	Масса	Масштаб 1:1
Пров.						Лист	Листов 1
Т.контр.							
Н.контр.					12Х18Н10Т		
Утв.							

Перв. примен. | Справ. № | Подп. и дата | Инв. № дубл. | Взам. инв. № | Подп. и дата | Инв. № подл.

Копировал | Формат А3

ДЗ.12-2 К-ДТ.05У