Ra 12,5 (√)

А–А(1:1)

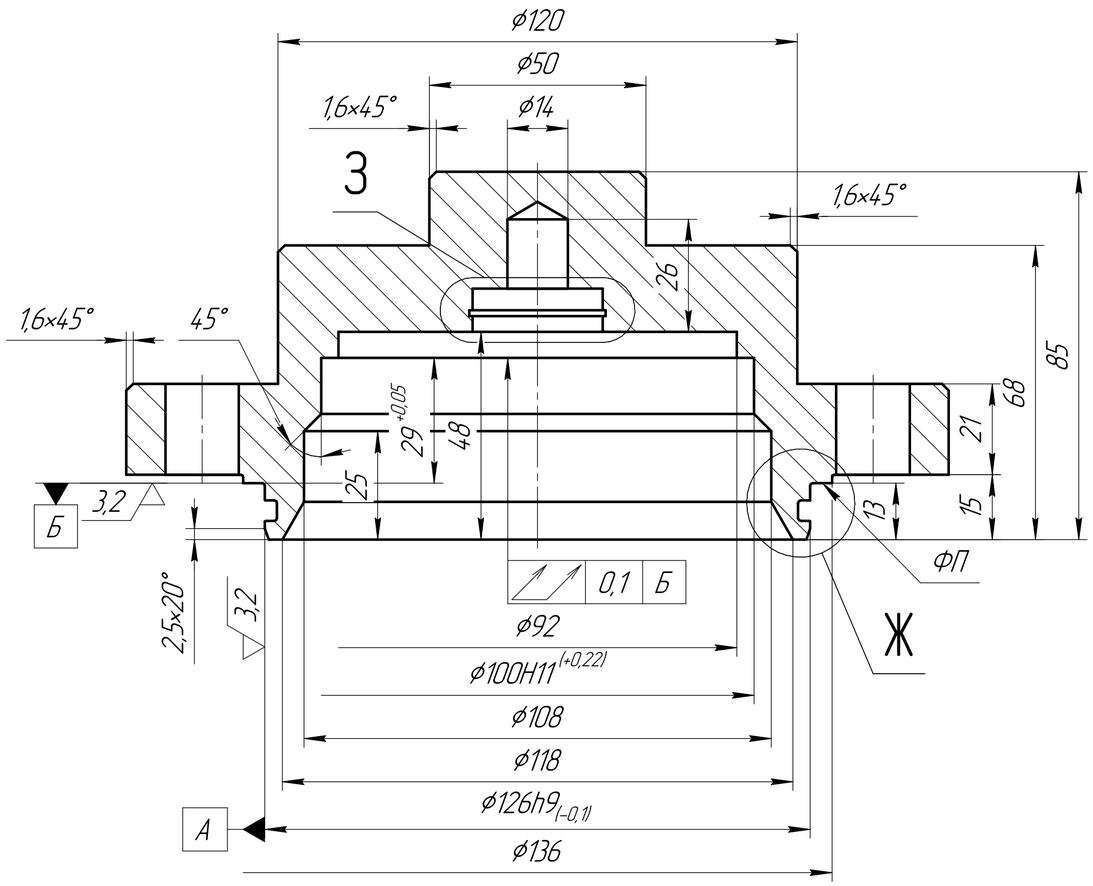

Ж(2:1)

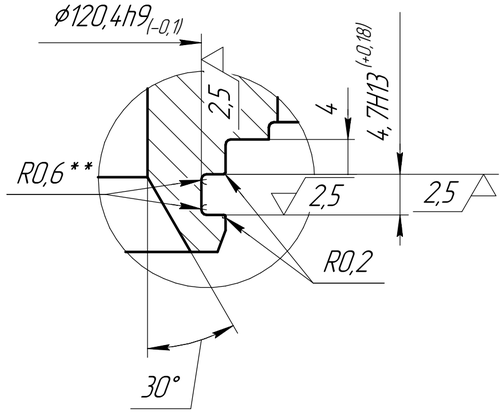

З(2:1)

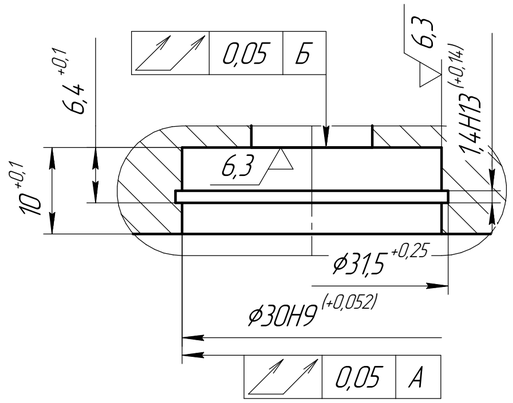

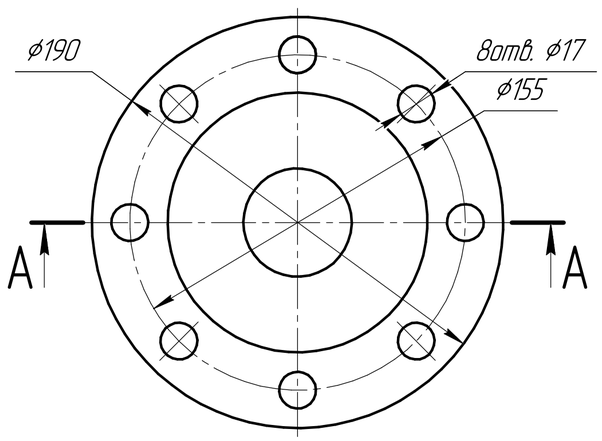

1. Неуказанные отклонения H14, h14, ± $\frac{IT14}{2}$.
2. * Размеры для справок.
3. ** Размер обеспечивается инструментом.
4. ФП – Функциональная поверхность: защитить от повреждений.
5. Снять заусенцы, притупить острые кромки: фаска макс. 0,5 мм х 45°.
6. Неуказанные внутренние радиусы скруглений: R макс. 0,5 мм (обеспечивается инструментом).

					Д1.02-8 К-ДТ.05У			
Изм.	Лист	№ докум.	Подп.	Дата	Крышка верхняя 4 – 32..50Х 40..63СХ – 155	Лит.	Масса	Масштаб 1:2
Разраб.		Попок И.Н.				Лист	Листов 1	
Пров.								
Т.контр.								
Н.контр.					09Г2С			
Утв.								

Перв. примен. | Справ. № | Подп. и дата | Инв. № дубл. | Взам. инв. № | Подп. и дата | Инв. № подл.

Копировал | Формат А2