НДСА.071.01.06.01.00 СБ

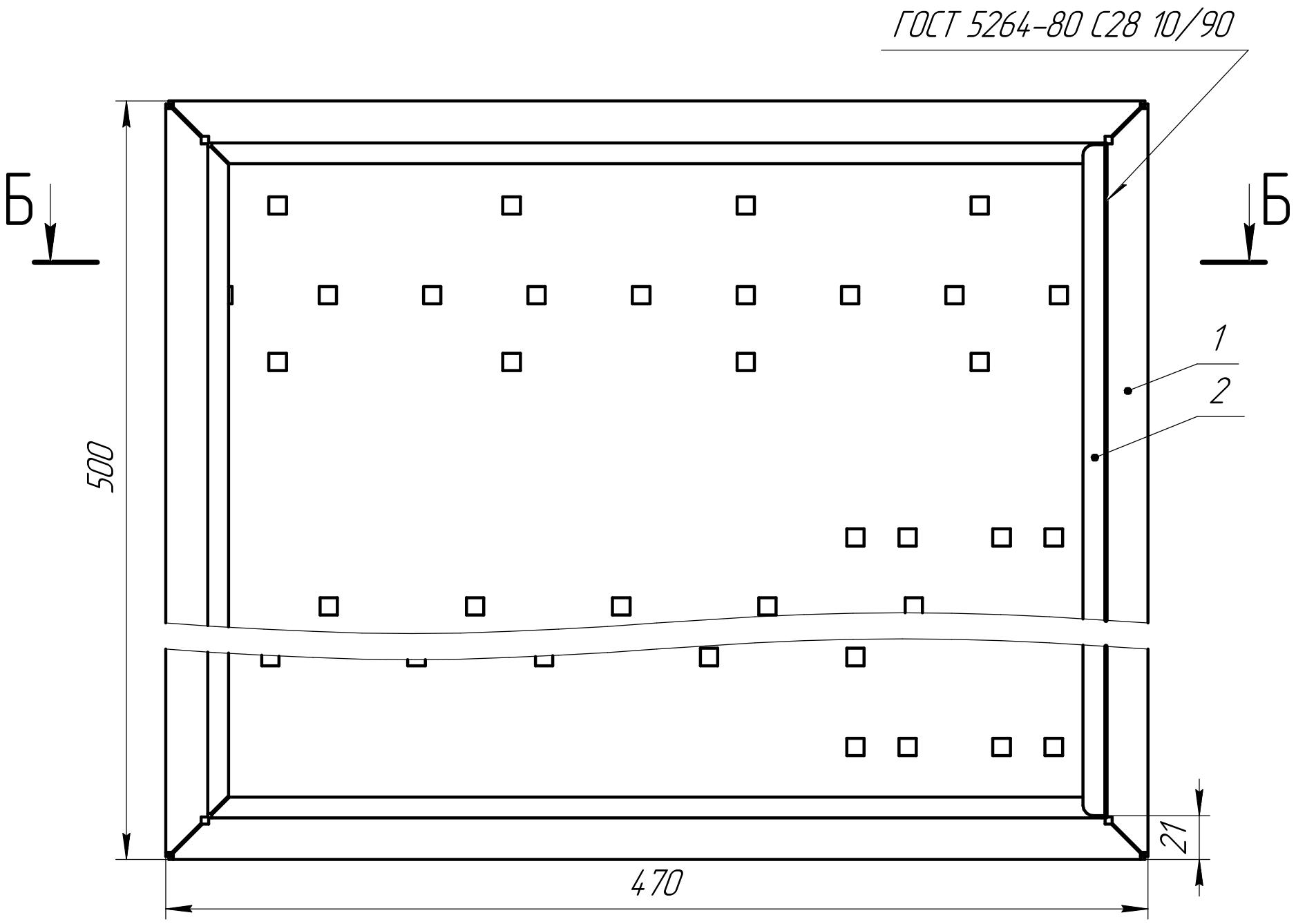

Б–Б

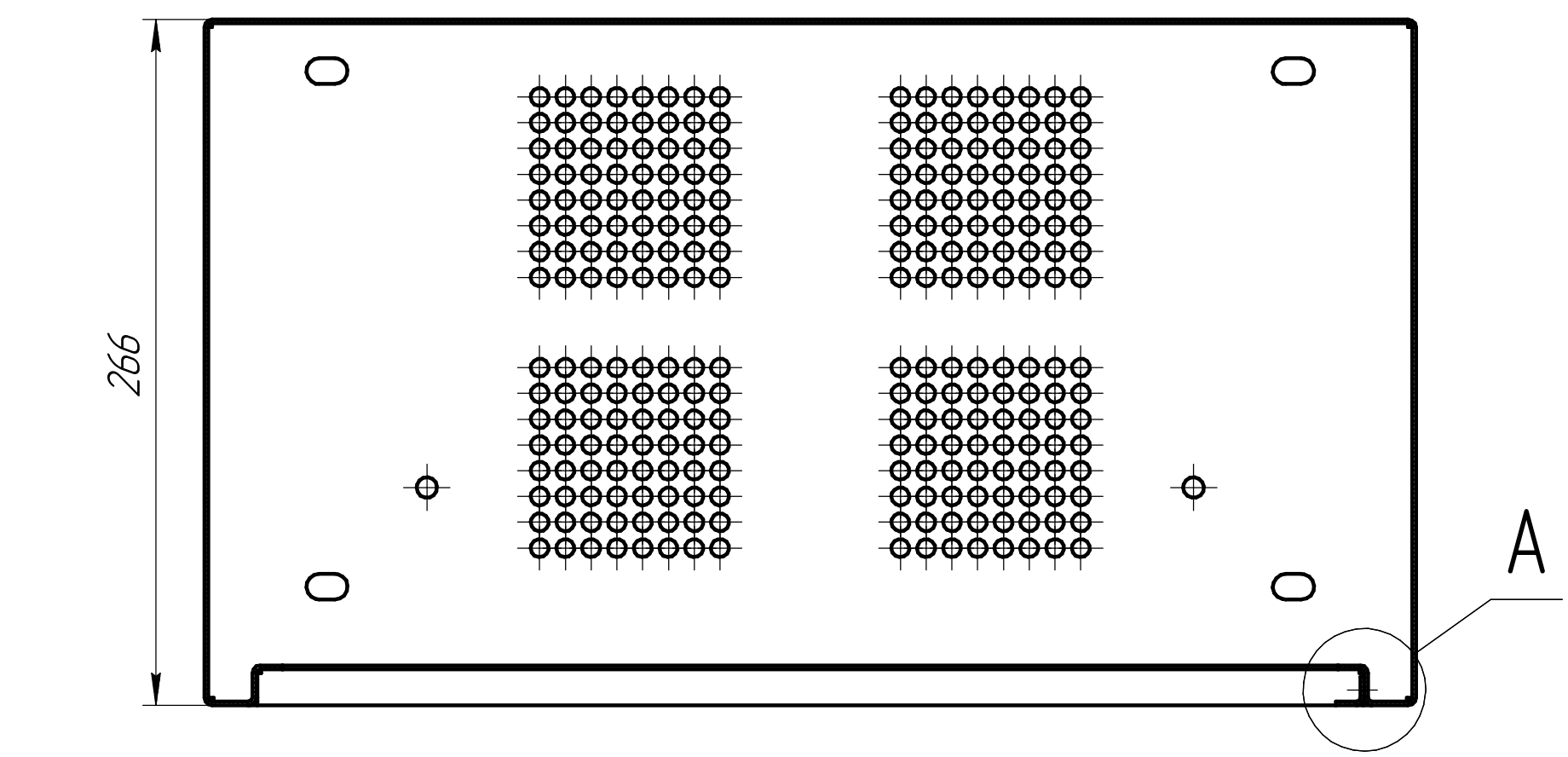

А(1:1)

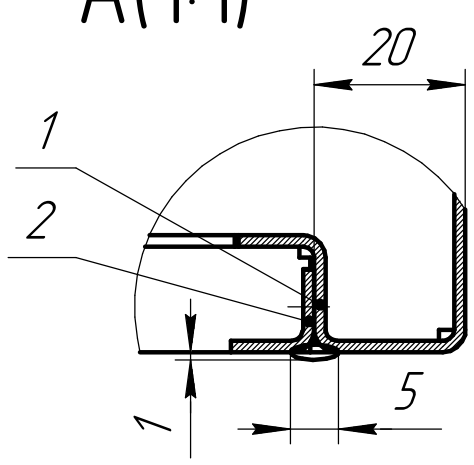

1 Размеры для справок.

Изм.	Лист	№ докум.	Подп.	Дата	НДСА.071.01.06.01.00 СБ		
Разраб.		Трактирщиков		27.07.2022	Корпус сварной Сборочный чертеж	Лит.	Масса: 9,22 / Масштаб: 1:2,5
Пров.		Горностаев				Лист	Листов 1
Т.контр.						АО "НПП "ЭСТО"	
Н.контр.							
Утв.		Белецкий					

Перв. примен. | Справ. № | Подп. и дата | Инв. № дубл. | Взам. инв. № | Подп. и дата | Инв. № подл.

Копировал | Формат А3