180.7340-1119.00.501

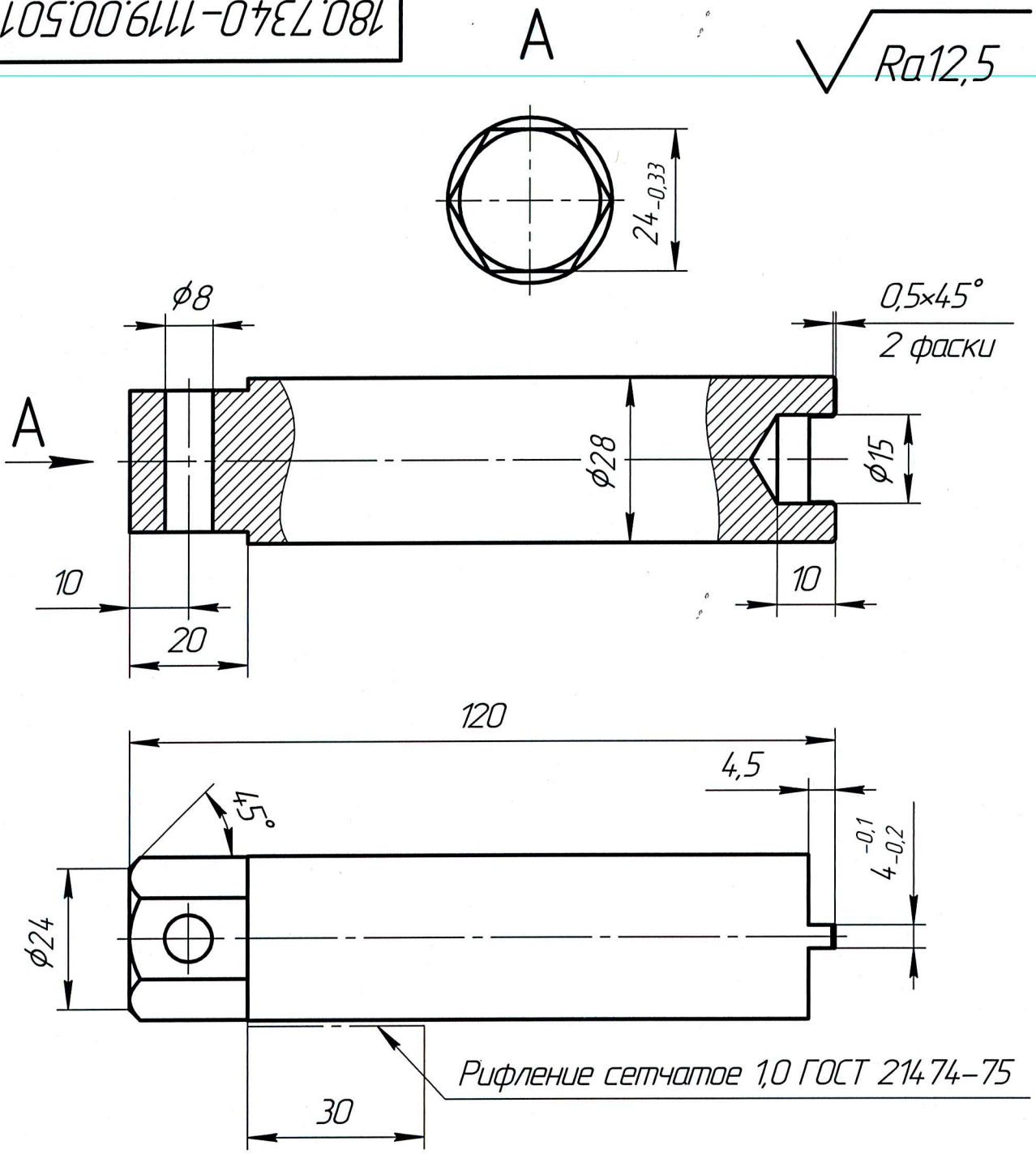

1 40–45 HRC.

2 Общие допуски ГОСТ 30893.1 – H14, h14 ±IT14/2; ГОСТ 30893.2 – K.

Изм.	Лист	№ докум.	Подп.	Дата	180.7340-1119.00.501		
Разраб.		Гарипов		06.12.21	Ключ	Лит.	Масса: 0,52 / Масштаб: 1:1
Пров.						Лист	Листов 1
Т.контр.							
Н.контр.					Сталь 40Х ГОСТ 4543-2016	ООО "НПО "РОСТАР"	
Утв.							

Перв. примен. | Справ. № | Подп. и дата | Инв. № дубл. | Взам. инв. № | Подп. и дата | Инв. № подл.

Копировал | Формат А4