Перв. прим. 8А6.370.405

Справ. №

Подпись и дата

Инв. № подл.

Взам. инв. №

Подпись и дата

Инв. № подл. 8906 1/2

8А8.416.045

Rz40 (√)

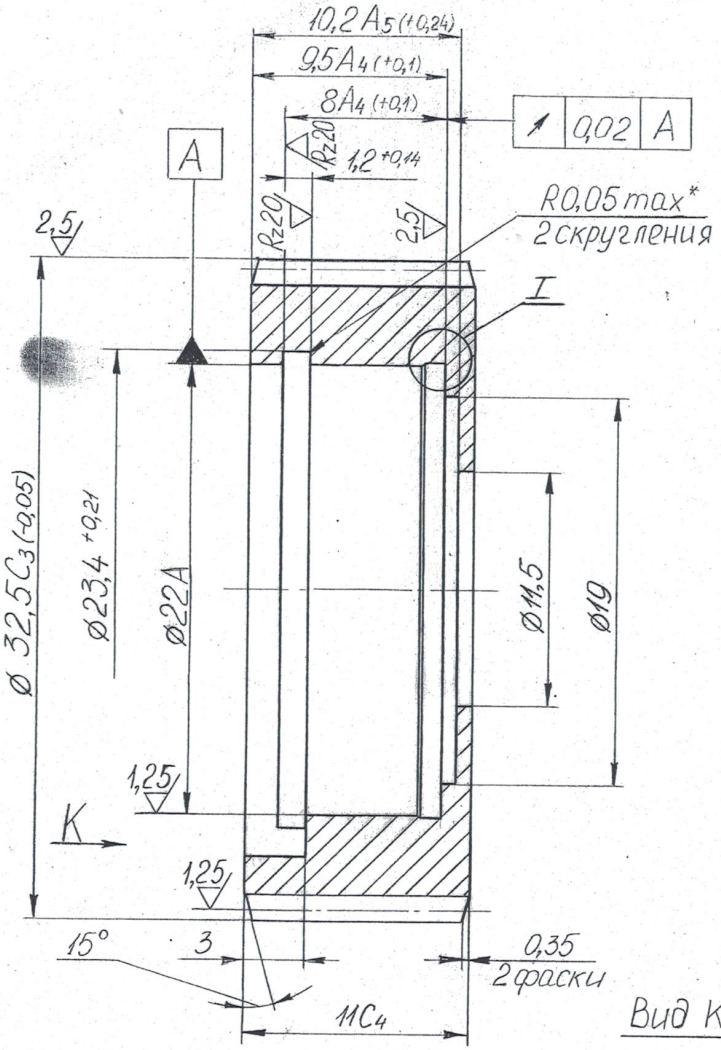

Вид К

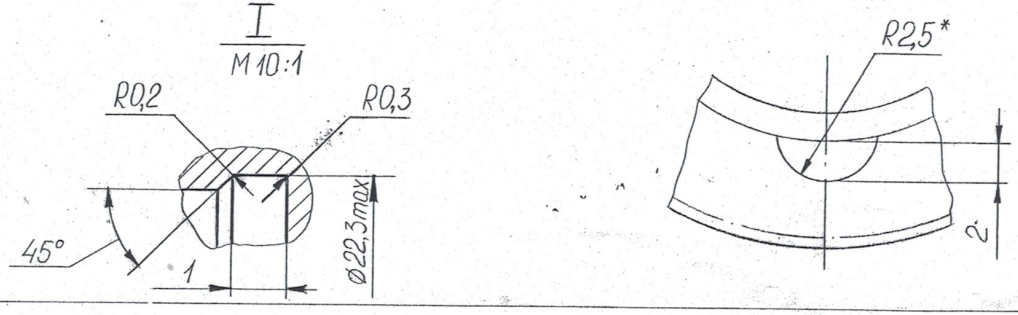

Модуль	m	0,5
Число зубьев	E	63
Нормальный исходный контур	–	ГОСТ 9587-81
Коэффициент смещения	X	0
Степень точности по ГОСТ 9178-81	–	8-F
Торцовый размер по роликам	M	$32{,}715^{-0{,}079}_{-0{,}124}$
Диаметр ролика	D	0,866
Делительный диаметр	d	31,5

1. Масса заготовки – 0,07 кг не более. КИМ – не менее 0,5
2. 35,5...40,5 HRCэ. Группа контроля 3 ОСТ1 00021-78. (7)
3. Неуказанные предельные отклонения размеров – по ОСТ1 00022-80.
4. Допуск овальности и конусообразности поверхности А – 0,006 мм (полуразность диаметров).
5. * Размеры обеспеч. инстр.
6. (6) Покрытие Хим. Фос. окс. Рабочие поверхности зубьев покрыть смазкой ВНИИНП-230 по НВАО.054.416.
7. Контроль параметров зубчатого венца производить относительно поверхности А.

Изм	Лист	№ докум.	Подпись	Дата
7		УЯИС.194414-91		17.12.91
6	2 ЗАМ	8А.746-91 ¾5		29.4.91

Разраб.	Емельянова		28.9.89
Пров.	Шагин		
Г. контр.	Клочков		11.10.89
Н. контр.	Куликова		11.10.89
Утв.	Шагин		11.10.89

8А8.416.045

Колесо зубчатое

Лит.	Масса	Масштаб
0,1	0,034	4:1

Лист | Листов 1

Сталь 40ХН2МА ТУ14-1-950-86