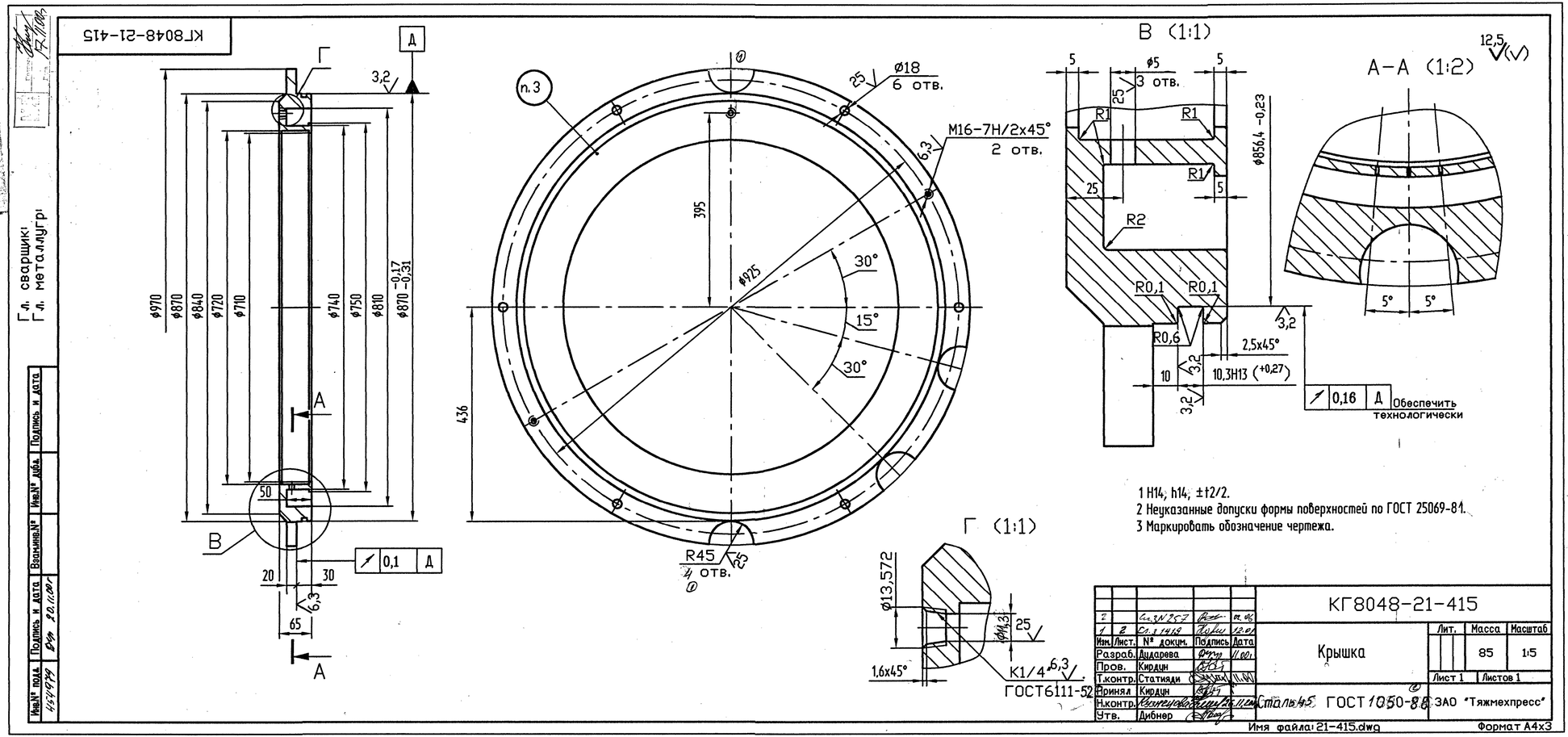

1 H14, h14, ±t2/2.
2 Неуказанные допуски формы поверхностей по ГОСТ 25069-81.
3 Маркировать обозначение чертежа.

2		Сл.3N257		02.06
1	2	Сл.3 1419		12.01
Изм.	Лист.	№ докум.	Подпись	Дата
Разраб.		Дударева		11.00г
Пров.		Кирдун		
Т.контр.		Статияди		11.00
Принял		Кирдун		
Н.контр.		Кузнецова		26.11.00г
Утв.		Дибнер		

КГ8048-21-415

Крышка

Лит.	Масса	Масштаб
	85	1:5

Лист 1 | Листов 1

Сталь 45 ГОСТ 1050-88

ЗАО "Тяжмехпресс"

Имя файла: 21-415.dwg

Формат А4х3