ВРЛМ.711354.008

Б–Б(2:1)

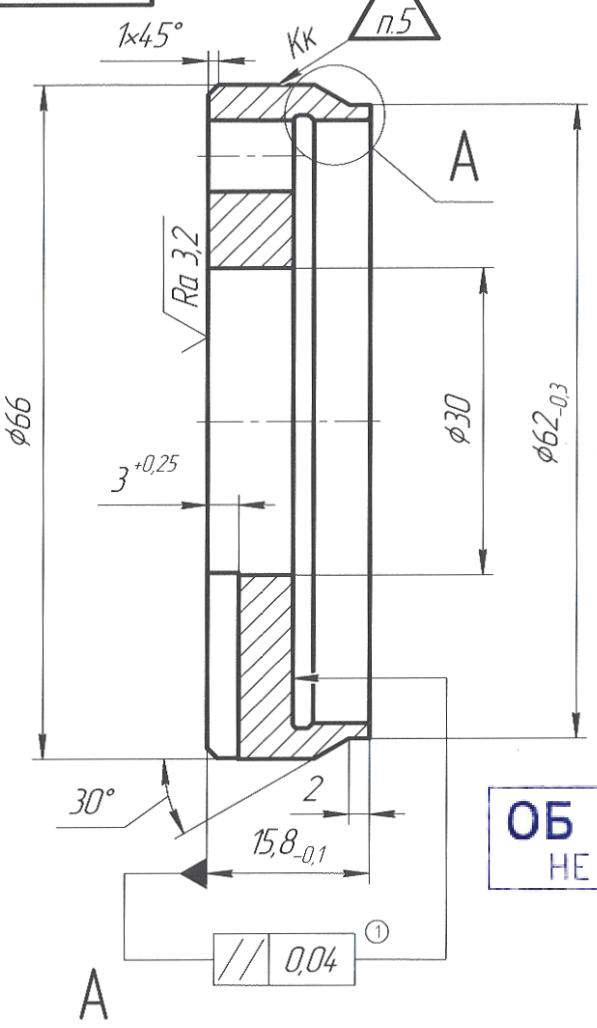

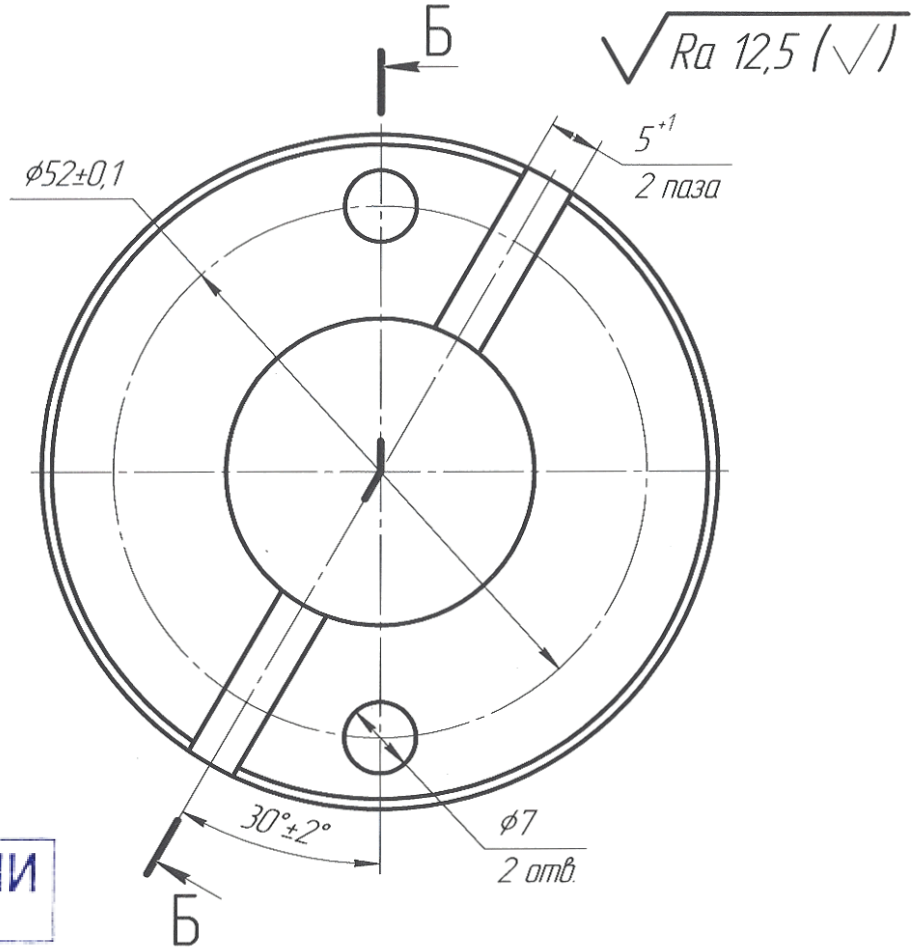

ОБ ИЗМЕНЕНИИ
НЕ СООБЩАЕТСЯ

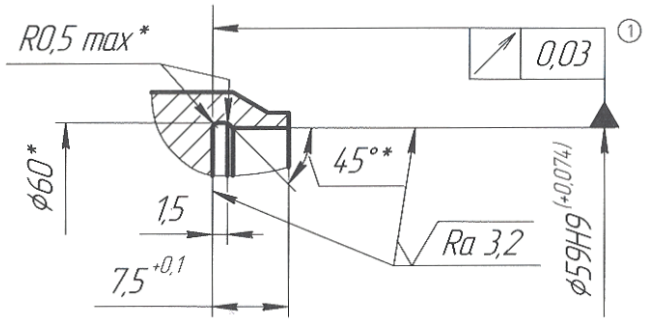

1. Материал-заменитель: сталь 40Х ГОСТ 4543-71.
2. * Размеры обеспечить инструментом.
3. Общие допуски по ГОСТ 30893.1 : H14, h14, ±IT14/2.
4. Общие допуски формы и расположения ГОСТ 30893.2-К.
5. Клеймить.

1	Зам.	ВРЛМ.26-08		24.07.2008	ВРЛМ.711354.008			
Изм.	Лист	№ докум.	Подп.	Дата	Корпус	Лит.	Масса	Масштаб
Разраб.		Вашарин		24.07.2008		0	0,19	2:1
Пров.		Кочерга				Лист	Листов 1	
Т.контр.		Ковеленов			Сталь 45 ГОСТ 1050-88	Вириал		
Пров.		Серов						
Н.контр.		Кочерга						
Утв.		Соловьев						

Копировал

Формат А3

Согласовано гл. метролог А.В. Коняхина

Инв. № подл.	Подп. и дата	Взам. инв. №	Инв. № дубл.	Подп. и дата	Справ. №	Перв. примен.
1051						ВРЛМ.304421.080