№ 002821

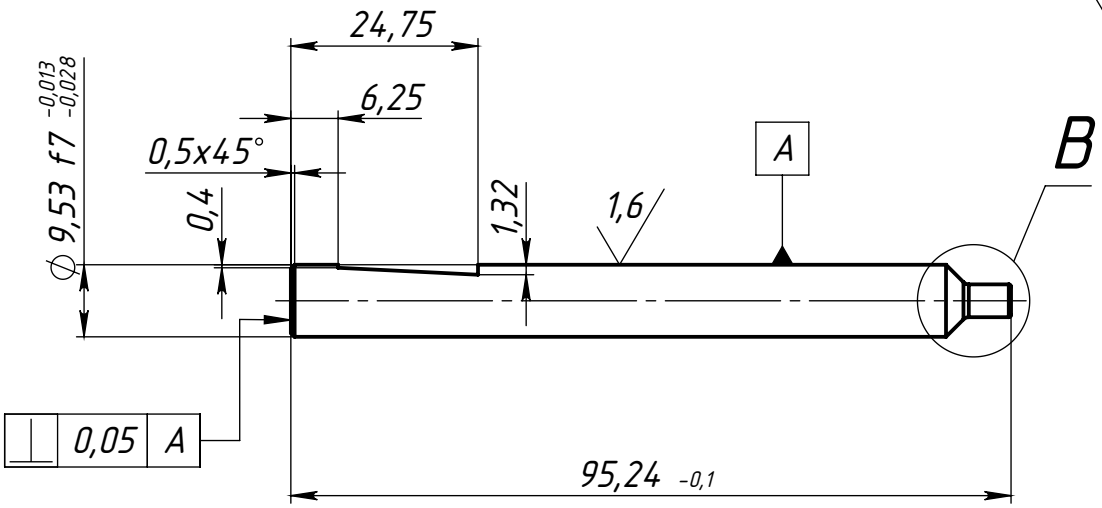

B (5 : 1)

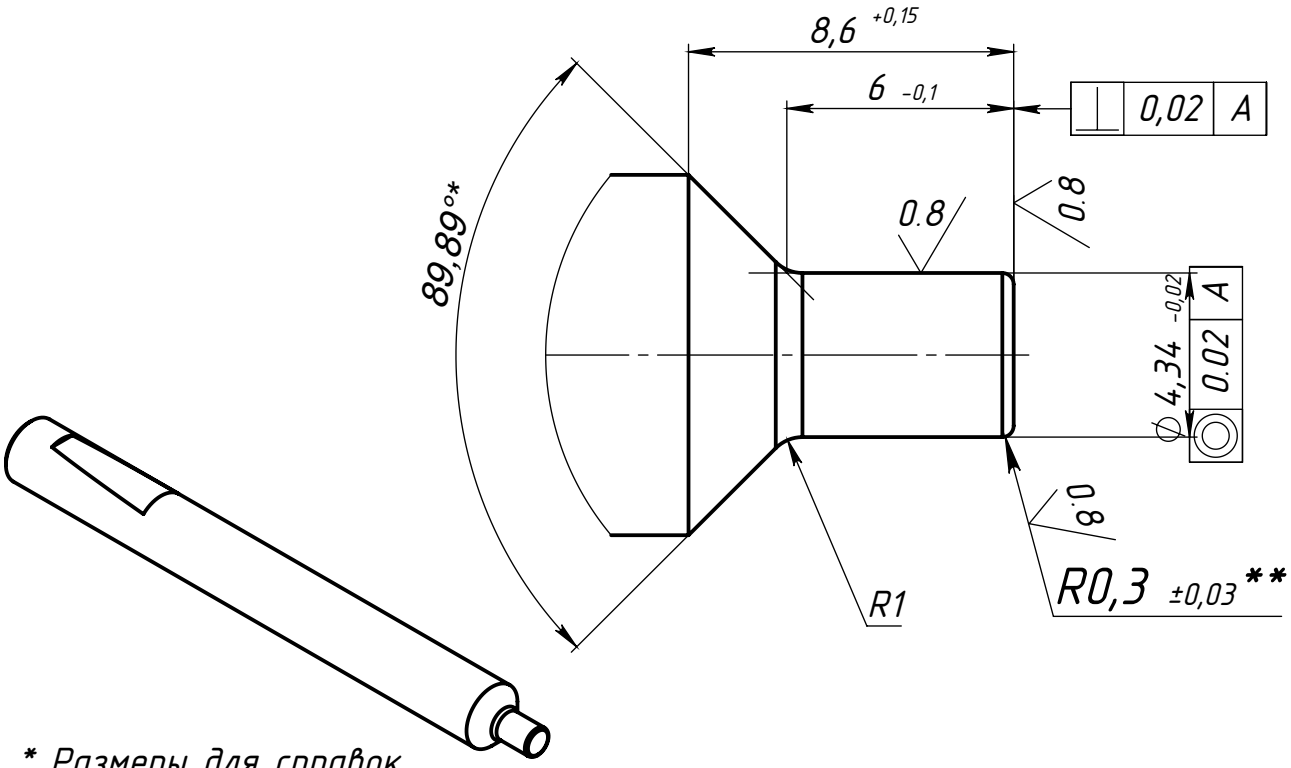

1. * Размеры для справок
2. ** Важный размер
3. 60...63 HRC
4. неуказанные предельные отклонения H14, h14, ±IT14/2

Конфиденциальная информация

Изм.	Лист	№ докум.	Подп.	Дата
Разраб.		Фудашкин И.А.		29.06.23
Пров.		Фудашкин И.А.		29.06.23
Т. контр.				
Н. контр.		Фудашкин И.А.		29.06.23
Утв.		Иорданский Р.Л.		

№ 002821

Пуансон 9524x953x434 станок БТМ (№ 006636)

Лит.	Масса	Масштаб
	48.56	1:1
Лист 1	Листов 1	

Сталь X12МФ ГОСТ 5950-2000

NEW ENGINEERING TECHNOLOGIES

Перв. примен. | Справ. № | Подп. и дата | Инв. № дубл. | Взам. инв. № | Подп. и дата | Инв. № подл.

Файл: № 002821 Пуансон 9524x927x434 станок БТМ (№ 006636)