Ra 6,3 (√)

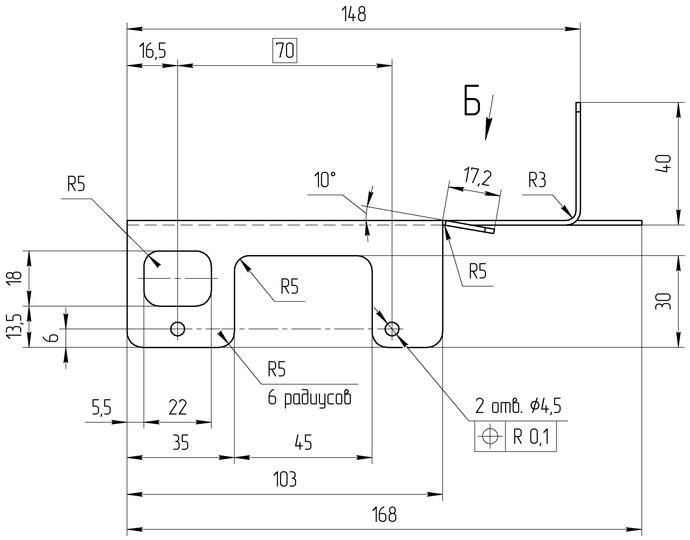

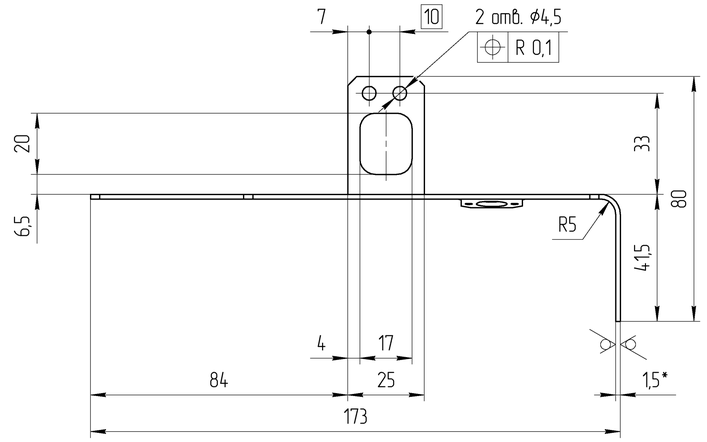

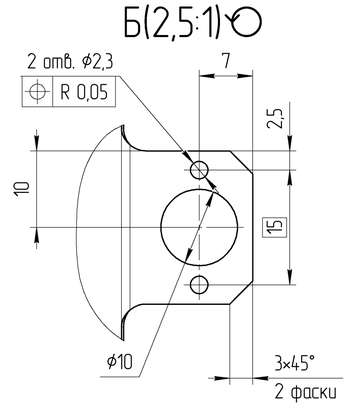

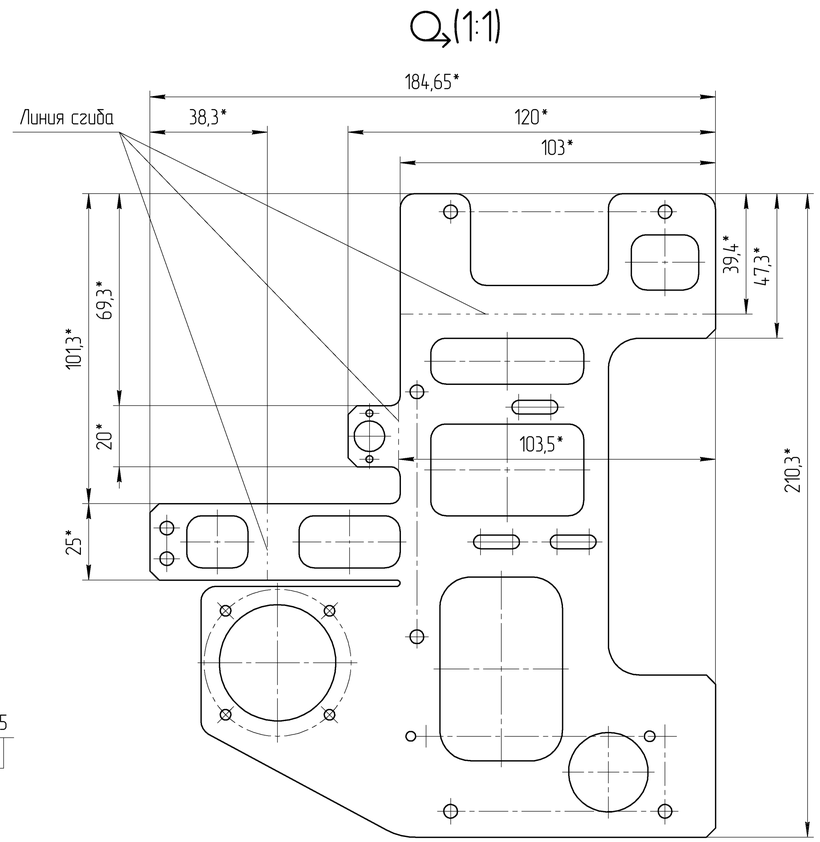

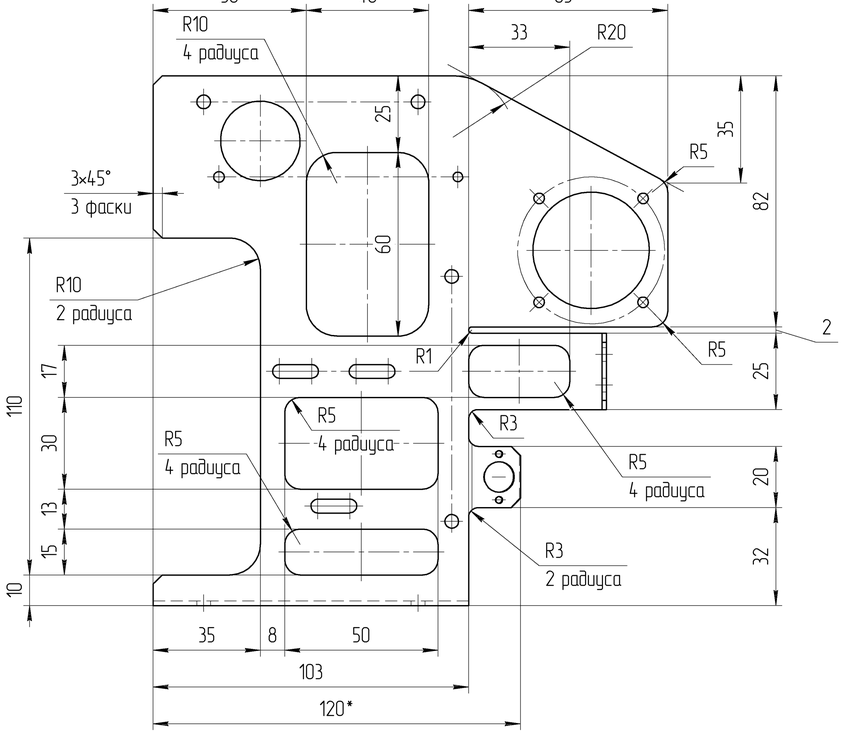

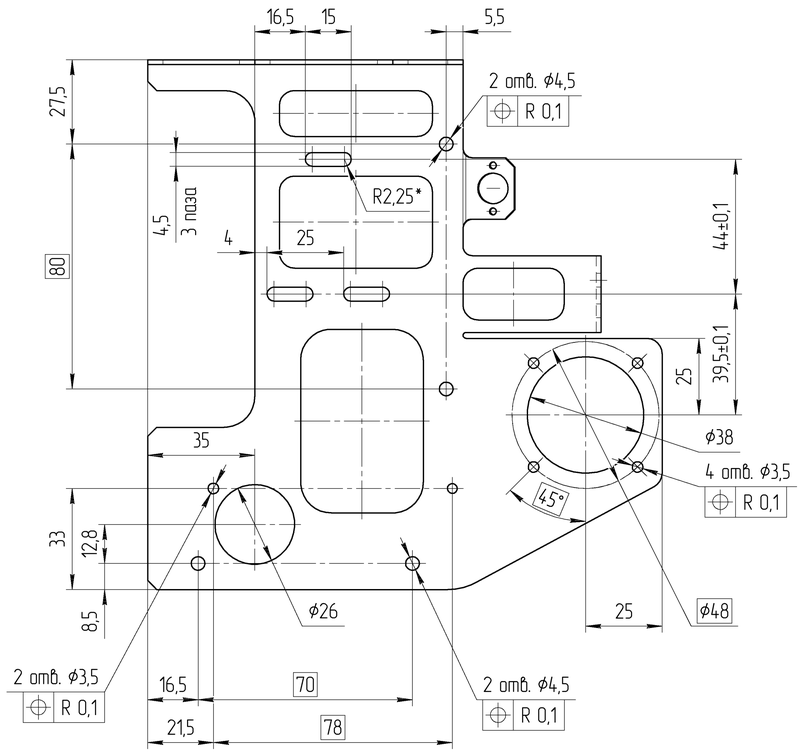

1 * Размеры для справок.
2 Общие допуски по ГОСТ 30893.1: H14, h14, ±IT14/2.
3 Покрытие: Ц.9хр
4 Маркировать обозначение изделия на бирке по технологии предприятия-изготовителя.

Р73.01.501			
Основание	Лит.	Масса	Масштаб
		0,18	1:1
	Лист	Листов	1
Лист БТ-ПН-0-1,50 ГОСТ 19904-90 К270В-II -08пс ГОСТ 16523-97			

Перв. примен. Р73.01.500 | Справ. № | Подп. и дата | Инв. № дубл. | Взам. инв. № | Подп. и дата | Инв. № подл.

Копировал | Формат А1