4112.219

Ra 5,0 (√)

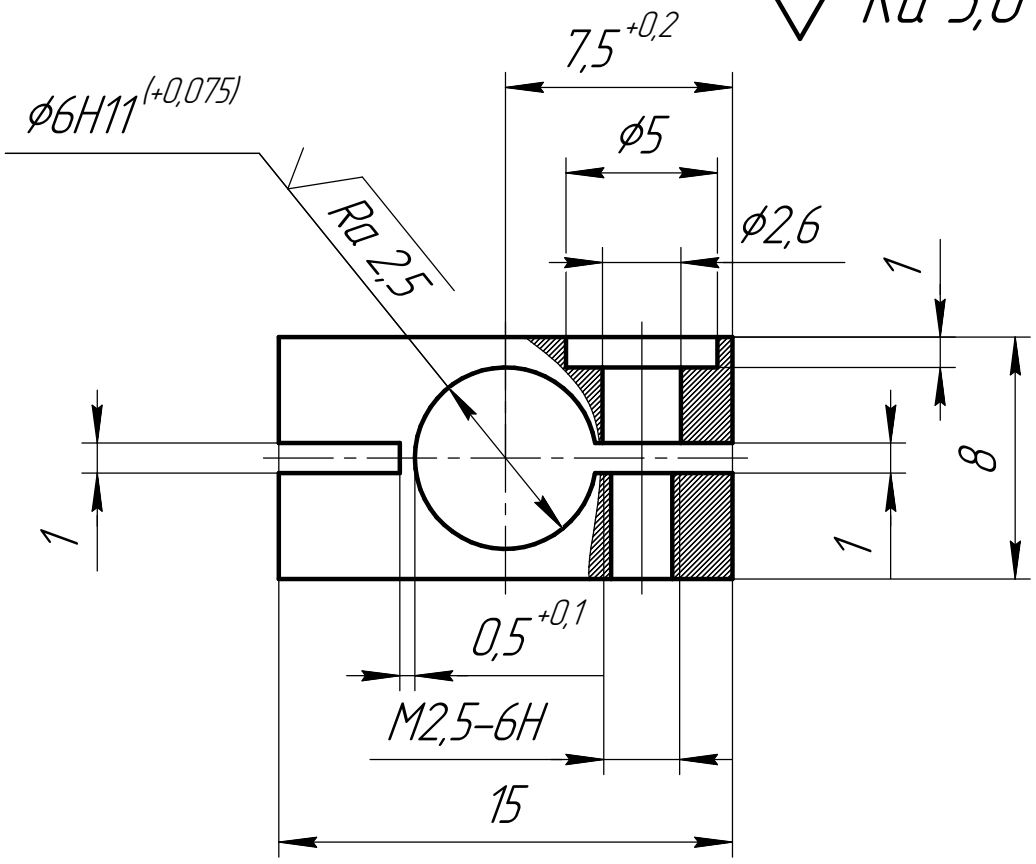

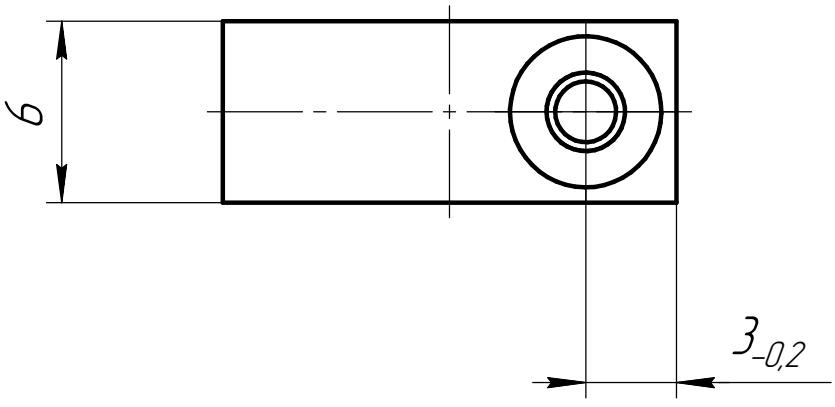

1. Покрытие: Хим.Окс.прм.
2. Общие допуски по ГОСТ 30893.1: H12, h12, ±IT12/2.
3. Допуски формы и расположения – ГОСТ 30893.2-K.

Изм.	Лист	Докум.	Подп.	Дата
Разраб.				
Пров.				
Т.контр.				
Н.контр.				
Утв.				

74 1124.219

Кронштейн

Лит.	Масса	Масштаб
	0	4:1
Лист	Листов 1	

Сталь 20
ГОСТ 1050-2013

Перв. примен. | Справ. | Подп. и дата | Инв. дубл. | Взам. инв. | Подп. и дата | Инв. подл.

Копировал | Формат А4