741512.004

Перв. примен.

Справ. №

Подп. и дата

Инв. № дубл.

Взам. инв. № Инв. № дубл.

Подп. и дата

Инв. № подл.

Ra 5,0 (√)

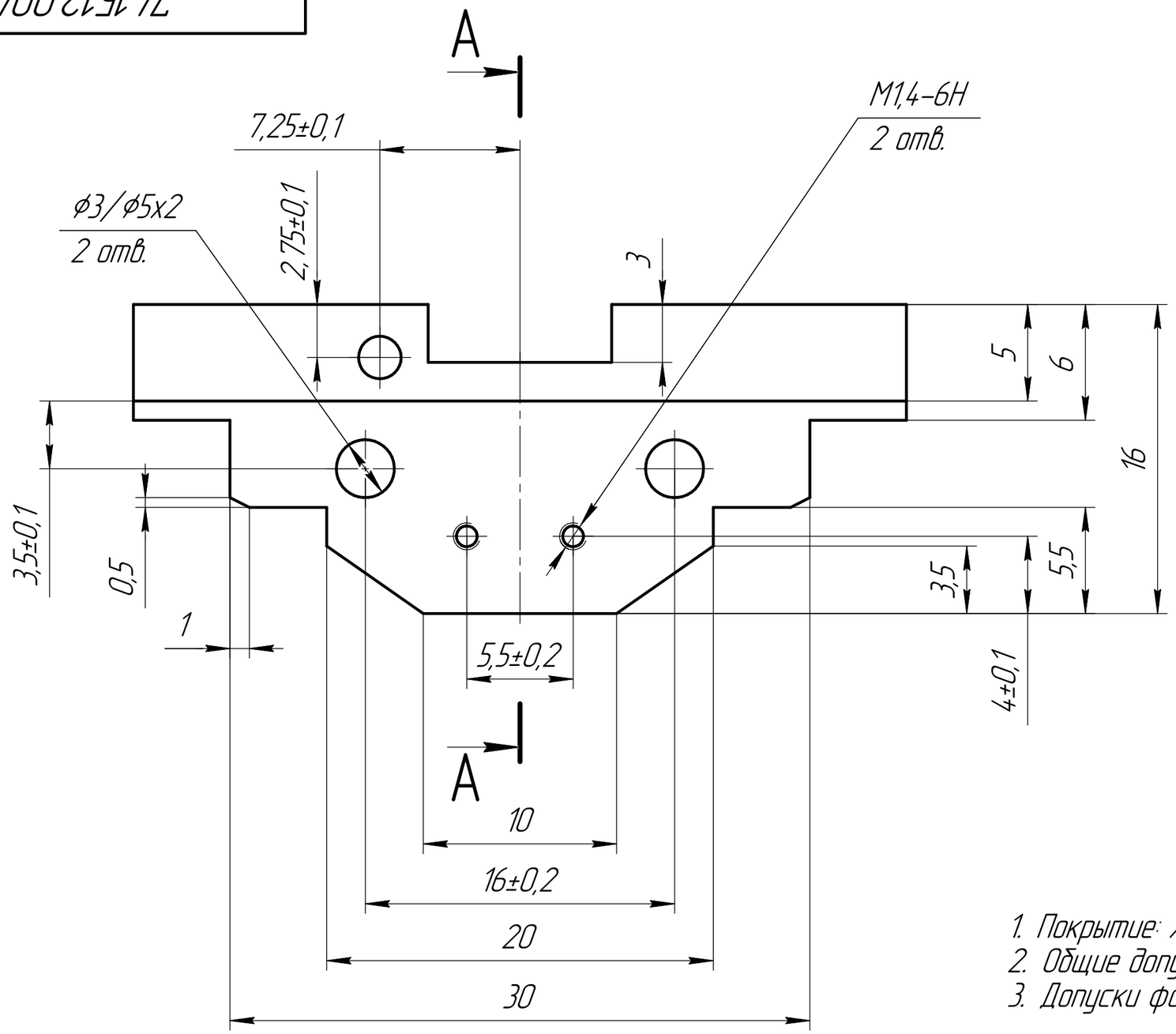

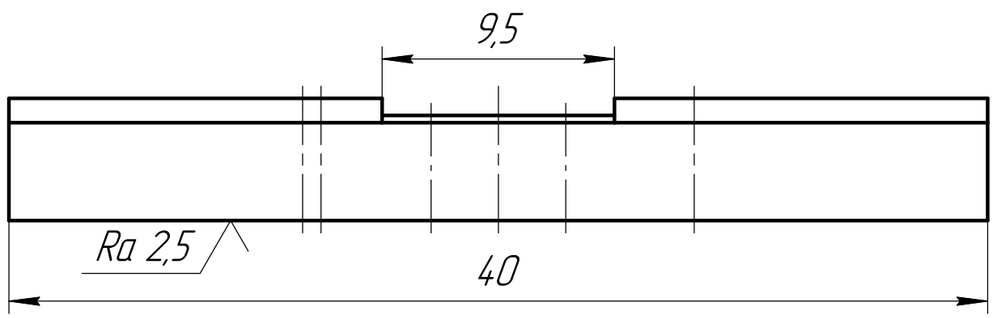

A–A

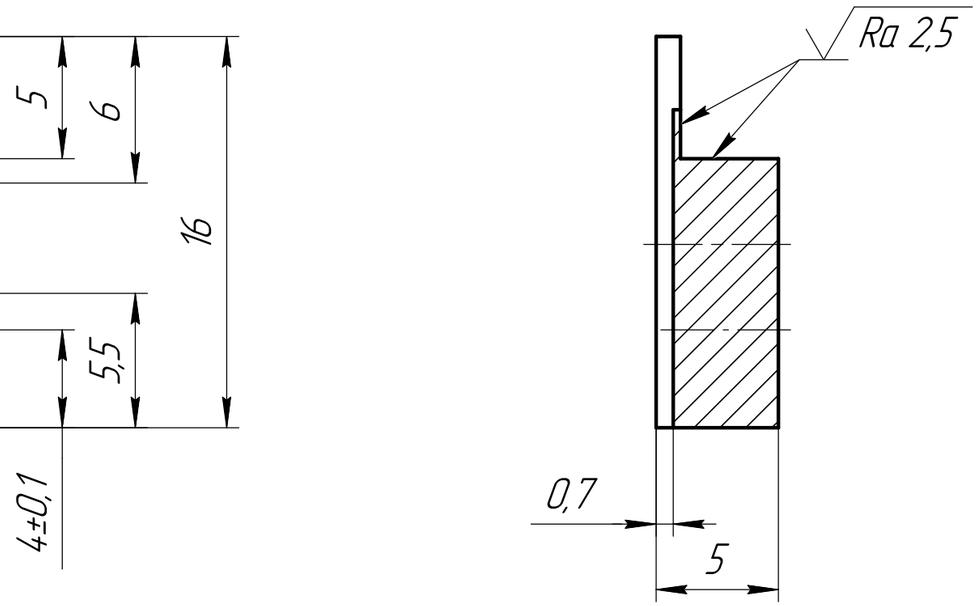

1. Покрытие: Хим.Окс.прм.
2. Общие допуски по ГОСТ 30893.1: H12, h12, ±IT12/2.
3. Допуски формы и расположения – ГОСТ 30893.2-K.

Изм.	Лист	№ докум.	Подп.	Дата	741512.004		
Разраб.					Подлапник	Лит.	Масса: 0,01 / Масштаб: 4:1
Пров.						Лист	Листов 1
Т.контр.							
Н.контр.					Сталь 20 ГОСТ 1050-2013		
Утв.							

Копировал

Формат А3