НДСА.067.01.06.01.00 СБ

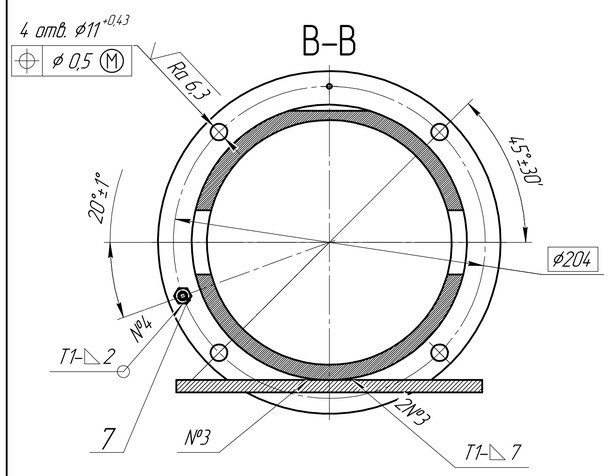

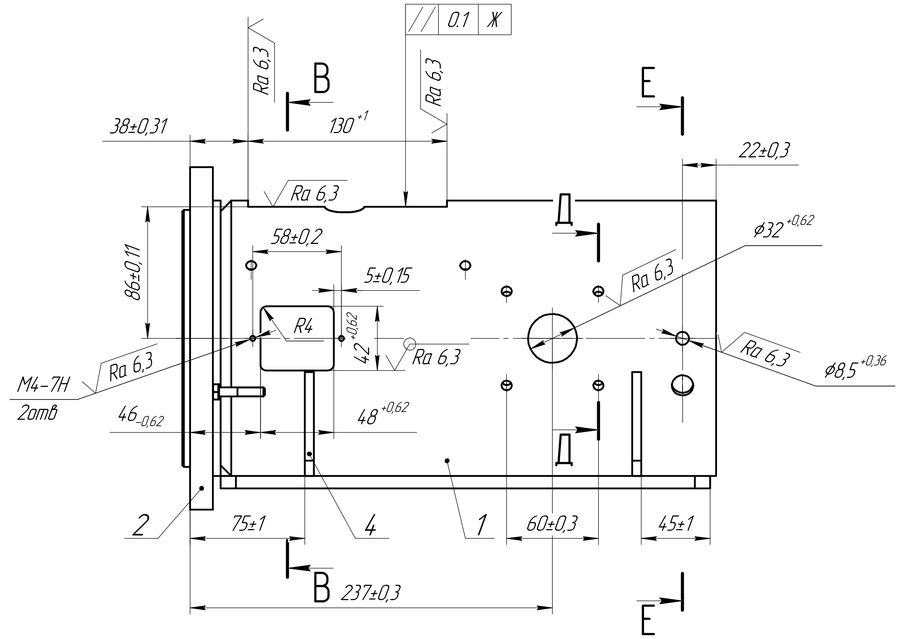

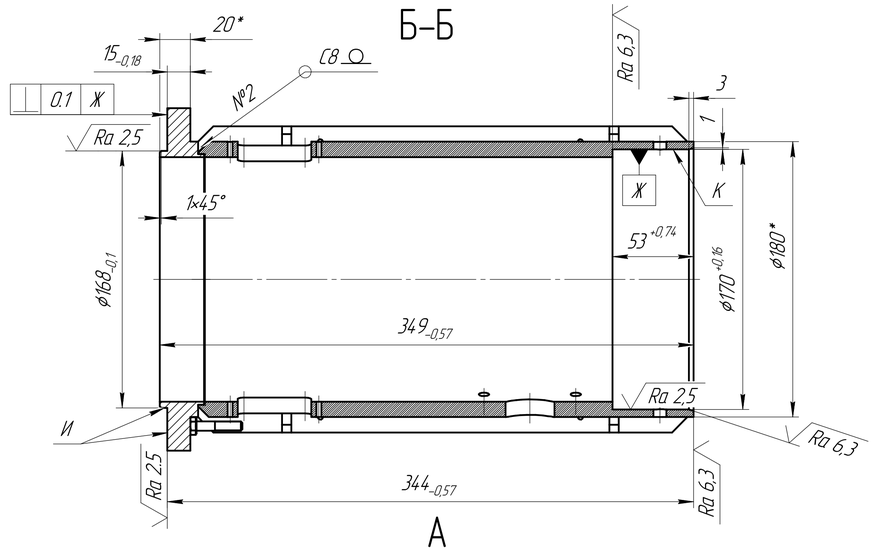

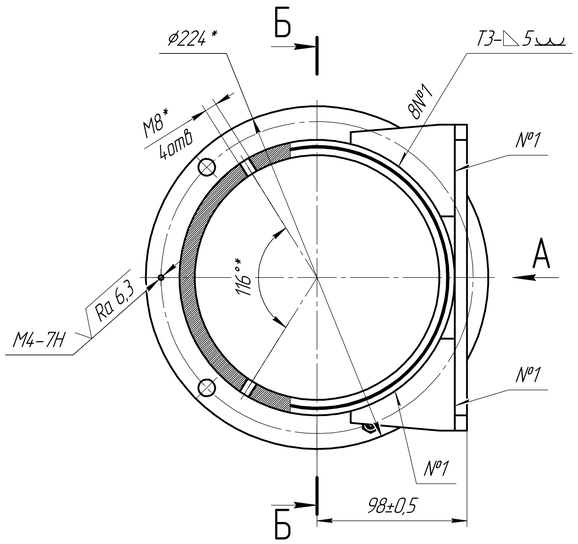

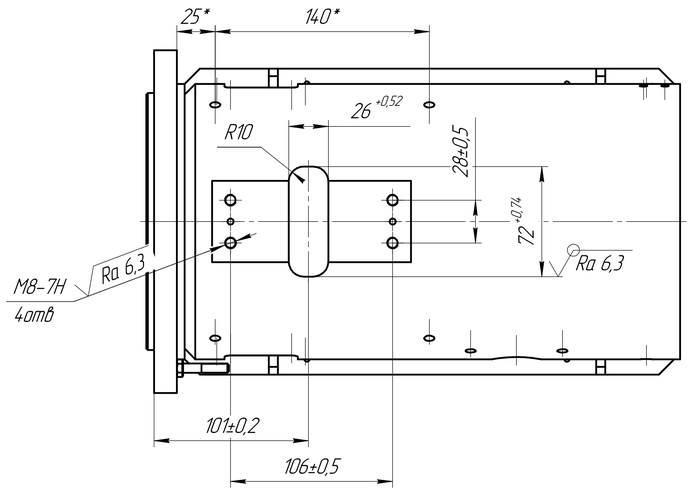

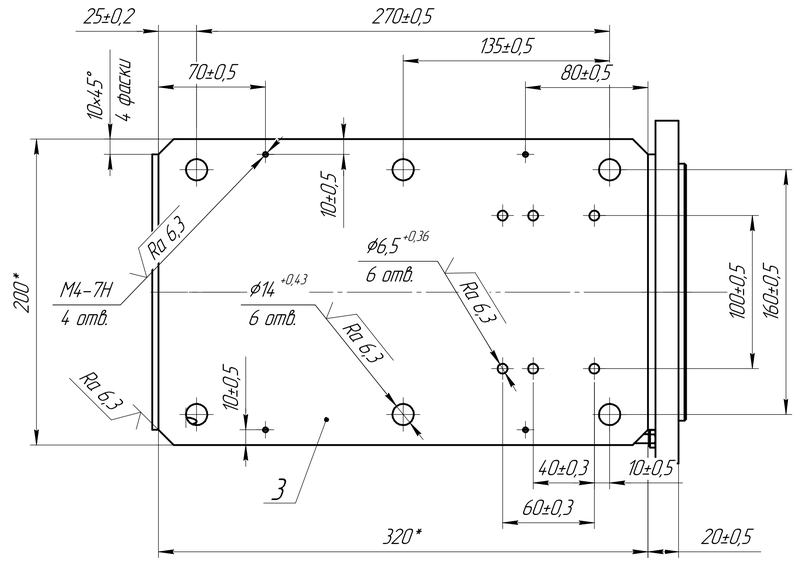

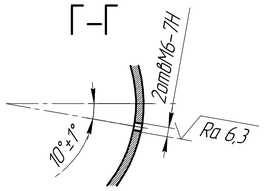

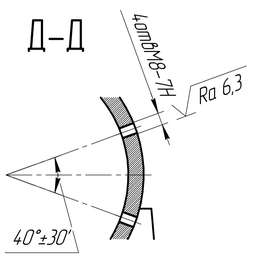

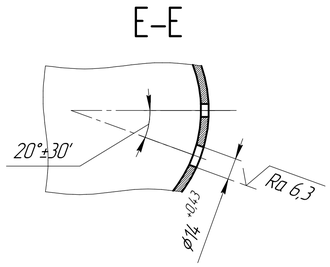

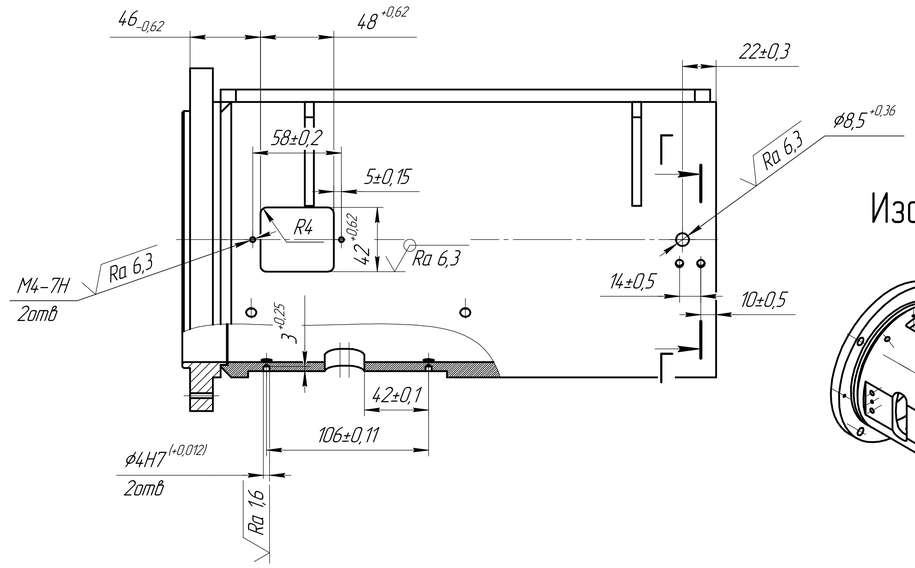

Изометрия(1:4)

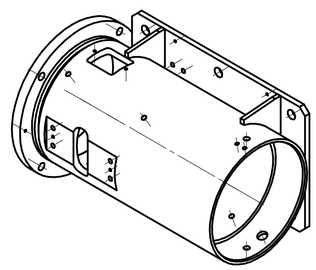

1 * Размеры для справок.
2 Сварка по ГОСТ 5264-80.
3 Покрытие – Эмаль светло-серая RAL-7035, кроме обработанных отверстий и пов. И и К.

					НДСА.067.01.06.01.00 СБ			
Изм.	Лист	№ докум.	Подп.	Дата	Опора Сборочный чертеж	Лит.	Масса	Масштаб
Разраб.		Пищагина		21.11.22			18,58	1:2
Пров.		Белецкий				Лист	Листов 1	
Т.контр.						ЭСТО		
Н.контр.								
Утв.		Виноградов						

Перв. примен. | Справ. № | Подп. и дата | Инв. № дубл. | Взам. инв. № | Подп. и дата | Инв. № подл.

Копировал | Формат А1