НДСА.014.01.01.00 СБ

Изометрия (1:2,5)

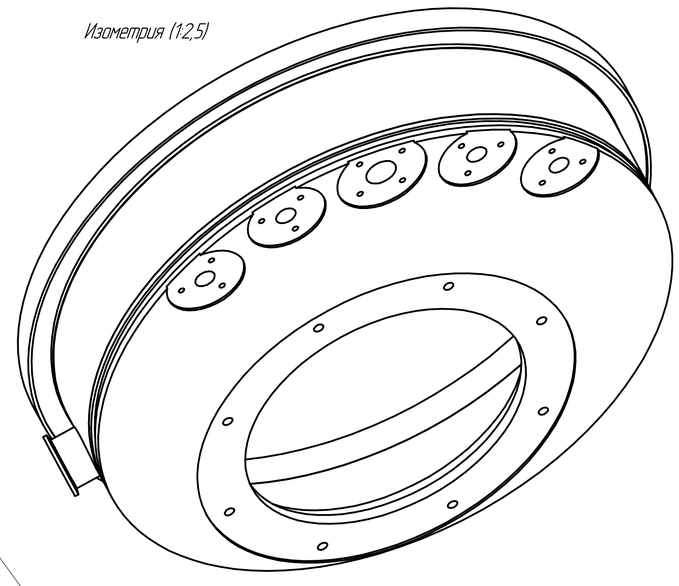

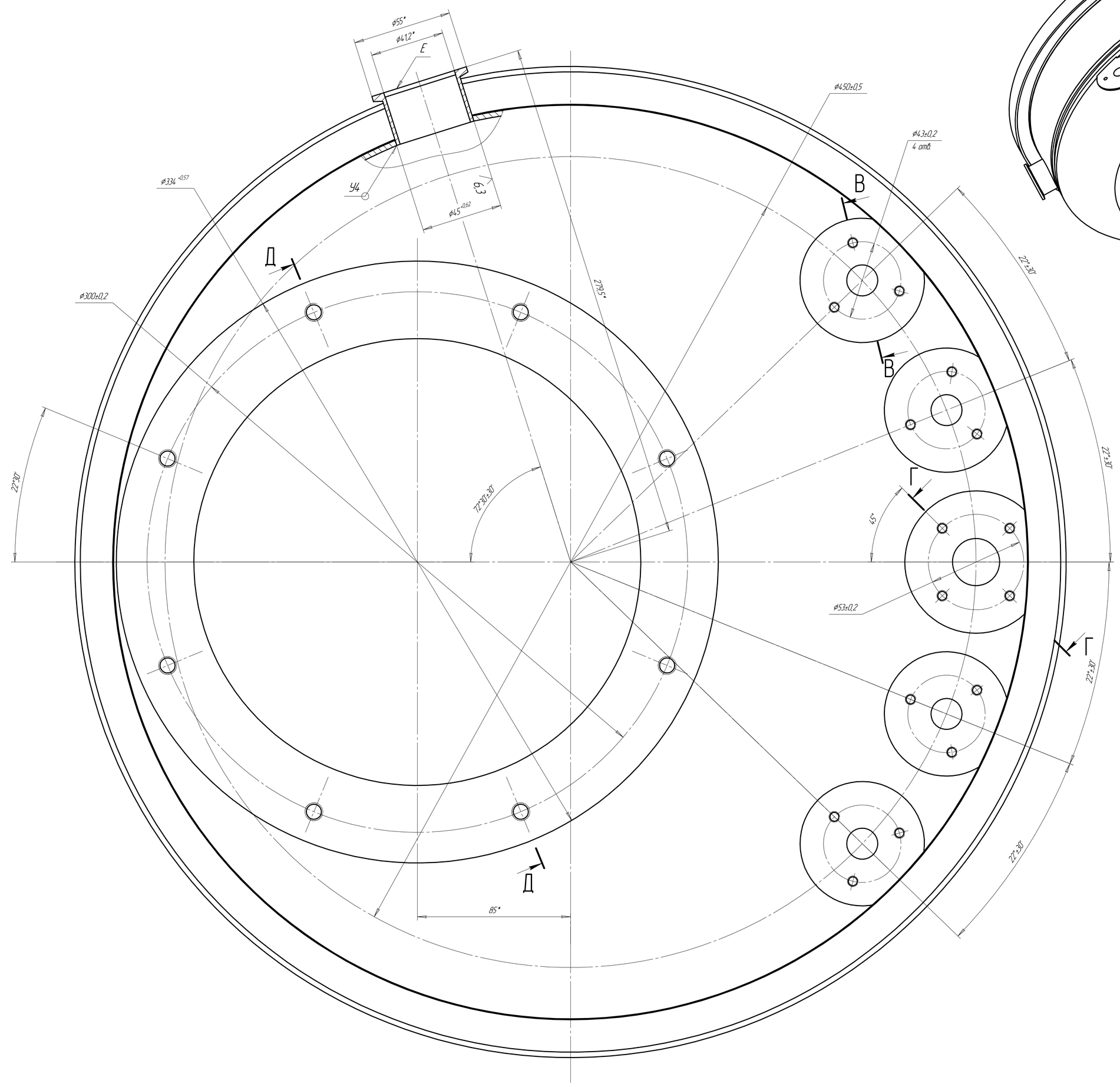

Д–Д(2:1)

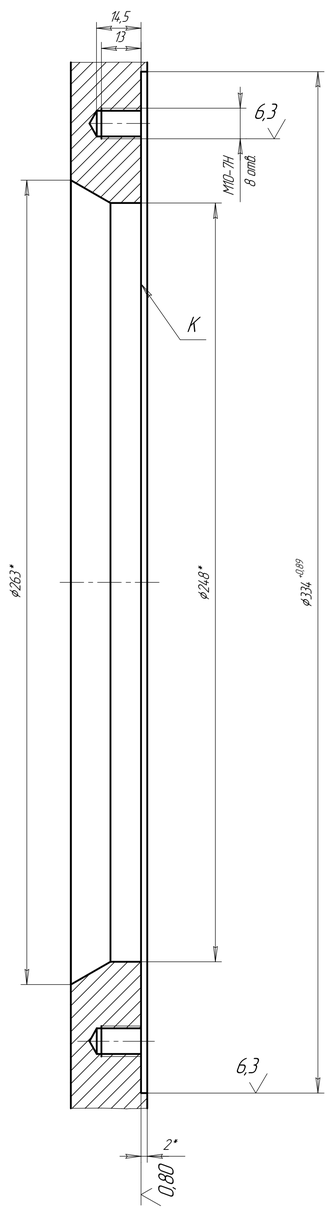

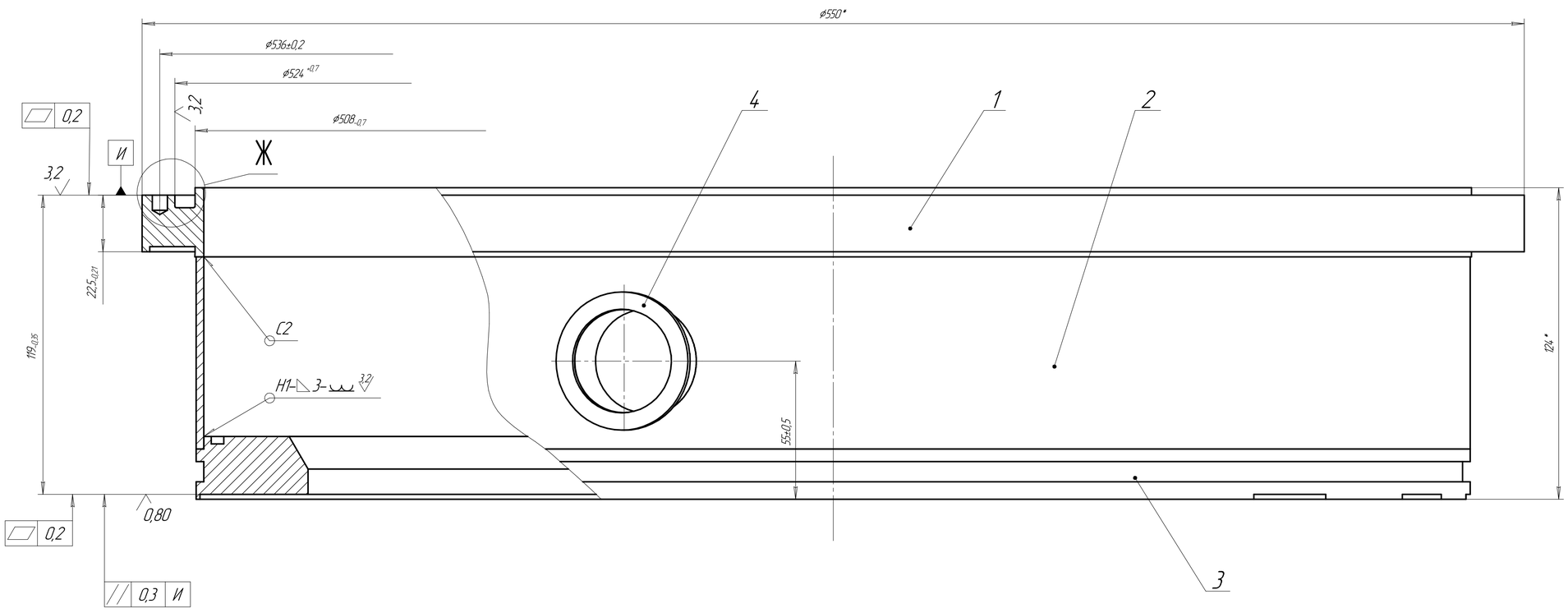

Ж(4:1)

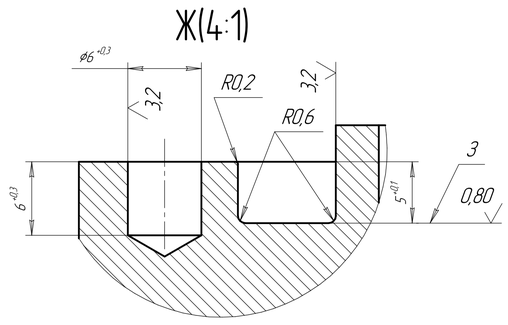

Г–Г(2:1)

В–В(2:1)

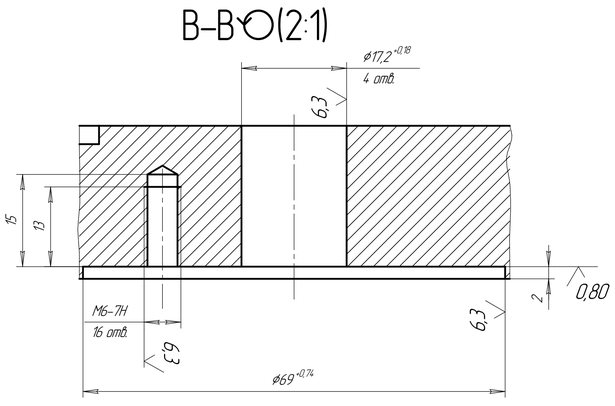

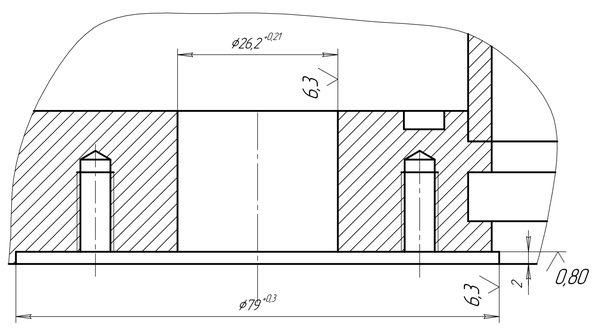

1. * Размеры для справок.
2. Сварные швы по ГОСТ 14771-76.
3. Сварные швы проверить на вакуумную плотность течеискателем чувствительностью не хуже $6{,}65\times10^{-3}$ лПа/с. Течь не допускается.
4. На поверхн. Е, 3, К риски и забоины не допускаются.
5. Электрополировать.

Ревизия 1

					НДСА.014.01.01.01.00 СБ		
1	980	Шербакова	11.11.2022		Камера затвора Сборочный чертеж	Лит.	Масса: 37,42 / Масштаб: 1:1
Изм. Лист	№ докум.	Подп.	Дата			Лист	Листов
Разраб.	Волкова		16.12.2019			ЭСТО	
Пров.							
Т.контр.							
Н.контр.							
Утв.							

Перв. примен. | Справ. № | Подп. и дата | Инв. № дубл. | Взам. инв. № | Подп. и дата | Инв. № подл.

Копировал | Формат А1×2