2.02422.02.00.00 СБ

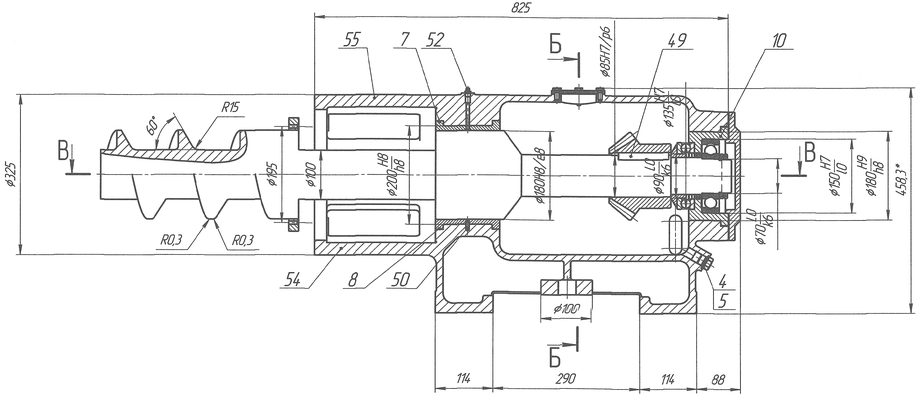

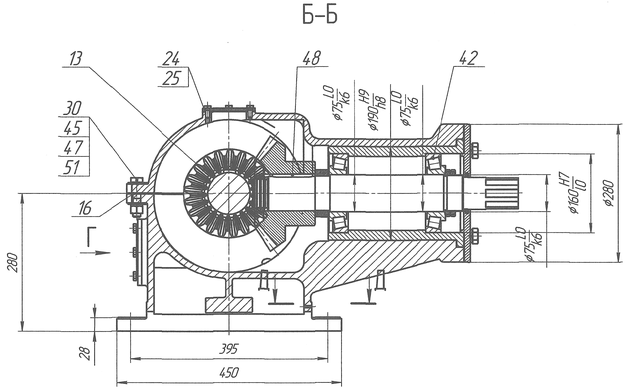

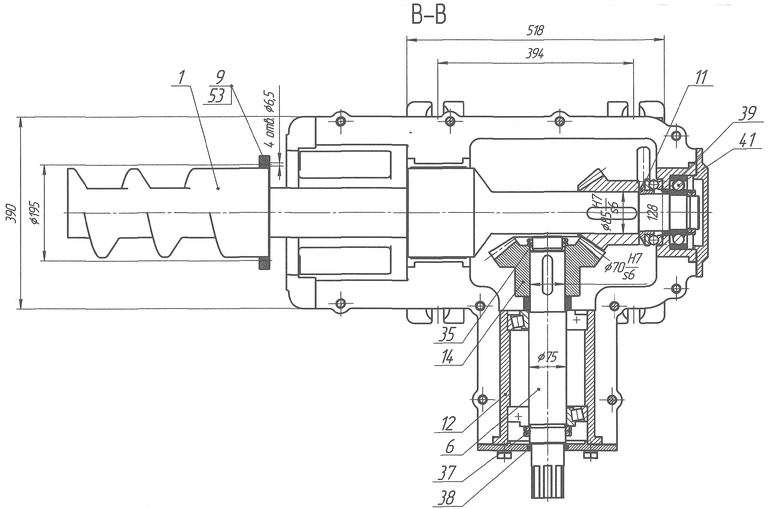

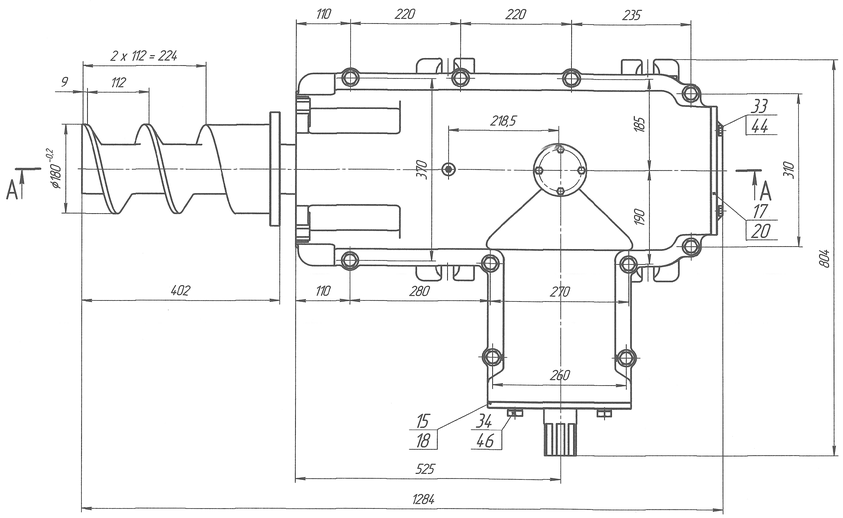

2.02422.02.00.00-01 Питатель левый – зеркальное отражение

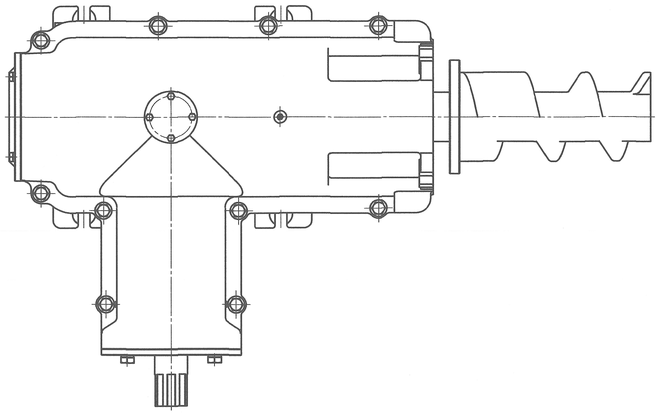

Г

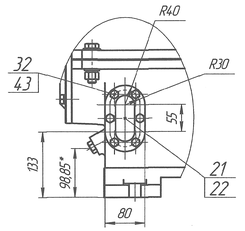

Д–Д(1:2,5)

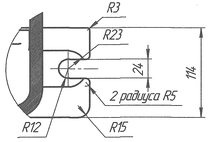

1. Общие допуски по ГОСТ 30893.2 – mK.
2. Винт питателя однозаходный правый t=112 мм.
3. Подшипники скольжения, качения и трущиеся поверхности деталей смазать электропроводной смазкой состава, масс. доля: –50 ед. – глицерин ГОСТ 6823-2017,–25 ед. – консистентная смазка УС 2 ГОСТ 1033-79,–20 ед. – сажа ГОСТ 7885-86;–5 ед. – графит смазочный (Гс2, Гс3, Гс4) ГОСТ 8295-73.
4. Все движущиеся части питателя должны перемещаться легко без рывков и заеданий.

					2.02422.02.00.00 СБ			
Изм.	Лист	№ докум.	Подп.	Дата	Питатель правый Сборочный чертеж	Лит.	Масса	Масштаб
Разраб.		Вострикоф				И	395,17	1:4
Пров.		Алешин				Лист	Листов 1	
Т.контр.		Каменский						
Гл.констр.		Соколов						
Н.контр.		Плитина						
Утв.		Борисенко						

Копировал

Формат А2×3

Инв. № подл. | Подп. и дата | Взам. инв. № | Инв. № дубл. | Подп. и дата | Справ. № | Перв. примен.