Перв. примен.

Справ. №

Подп. и дата

Инв. № дубл.

Взам. инв. №

Подп. и дата

Инв. № подл.

Д3.15-2 К-ДТ.05У

Ra 12,5 (√)

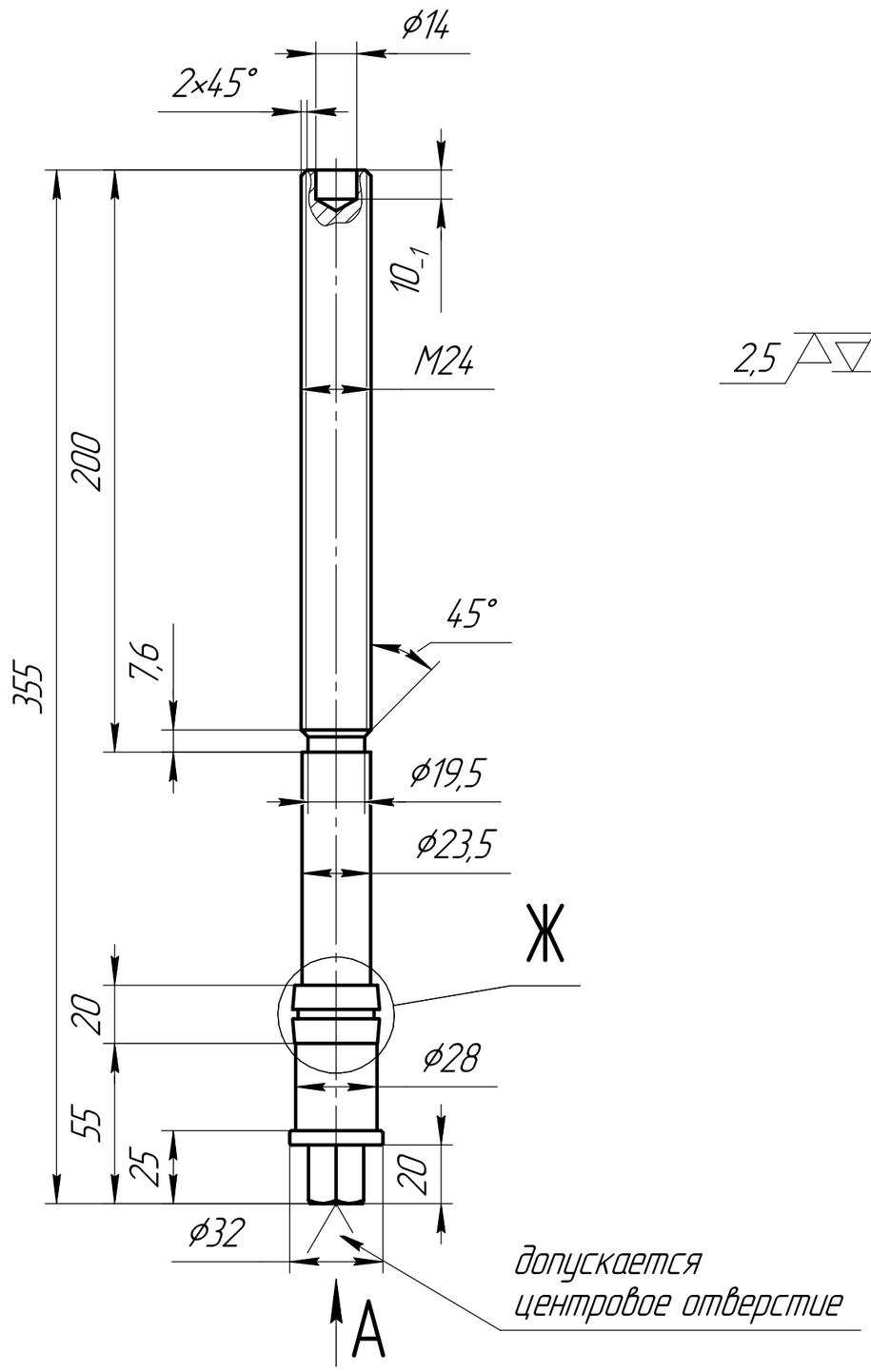

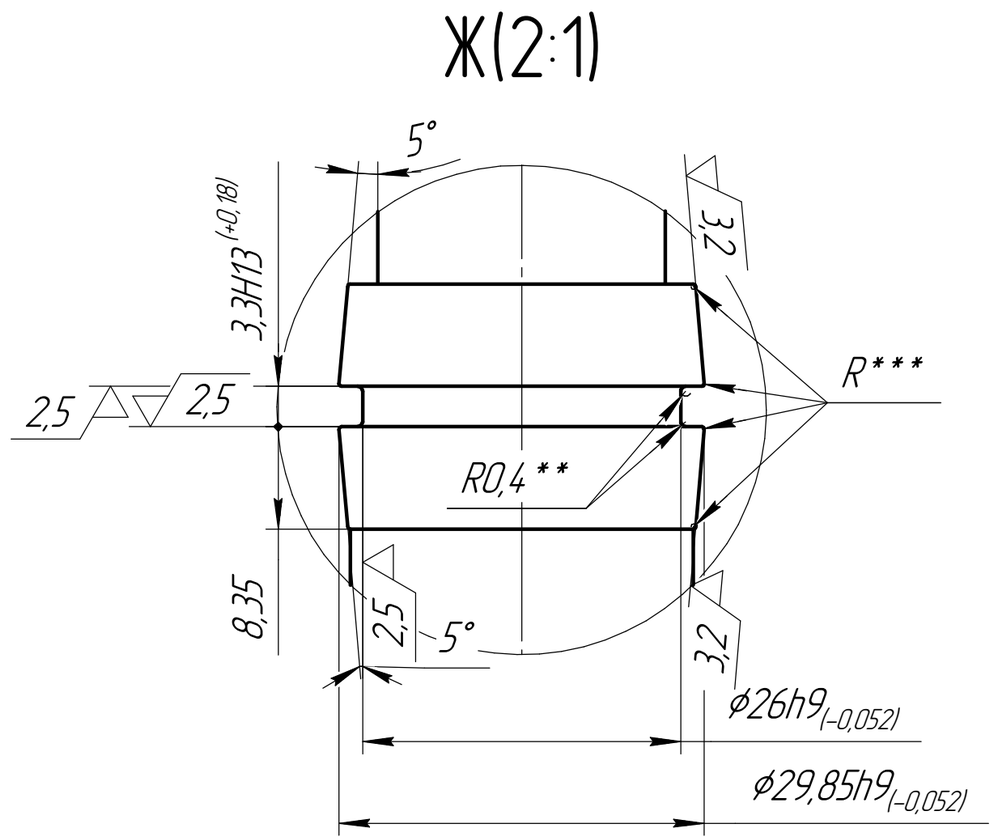

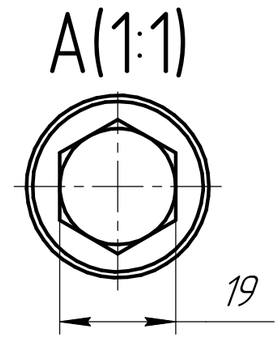

1. Неуказанные отклонения H14, h14, $\pm \frac{IT14}{2}$.
2. ** Размер обеспечивается инструментом.
3. *** Острую кромку скруглить.
4. Снять заусенцы, притупить острые кромки: фаска макс. 0,5 мм х 45°.
5. Неуказанные внутренние радиусы скруглений: R макс. 0,5 мм (обеспечивается инструментом).

Изм.	Лист	№ докум.	Подп.	Дата	Д3.15-2 К-ДТ.05У		
Разраб.		Попок И.Н.	іро		Винт настроечный М24 х 355 мм	Лит.	Масса	Масштаб 1:2
Пров.						Лист	Листов 1
Т.контр.							
Н.контр.					14Х17Н2		
Утв.							

Копировал

Формат А3