Rz 20 (√)

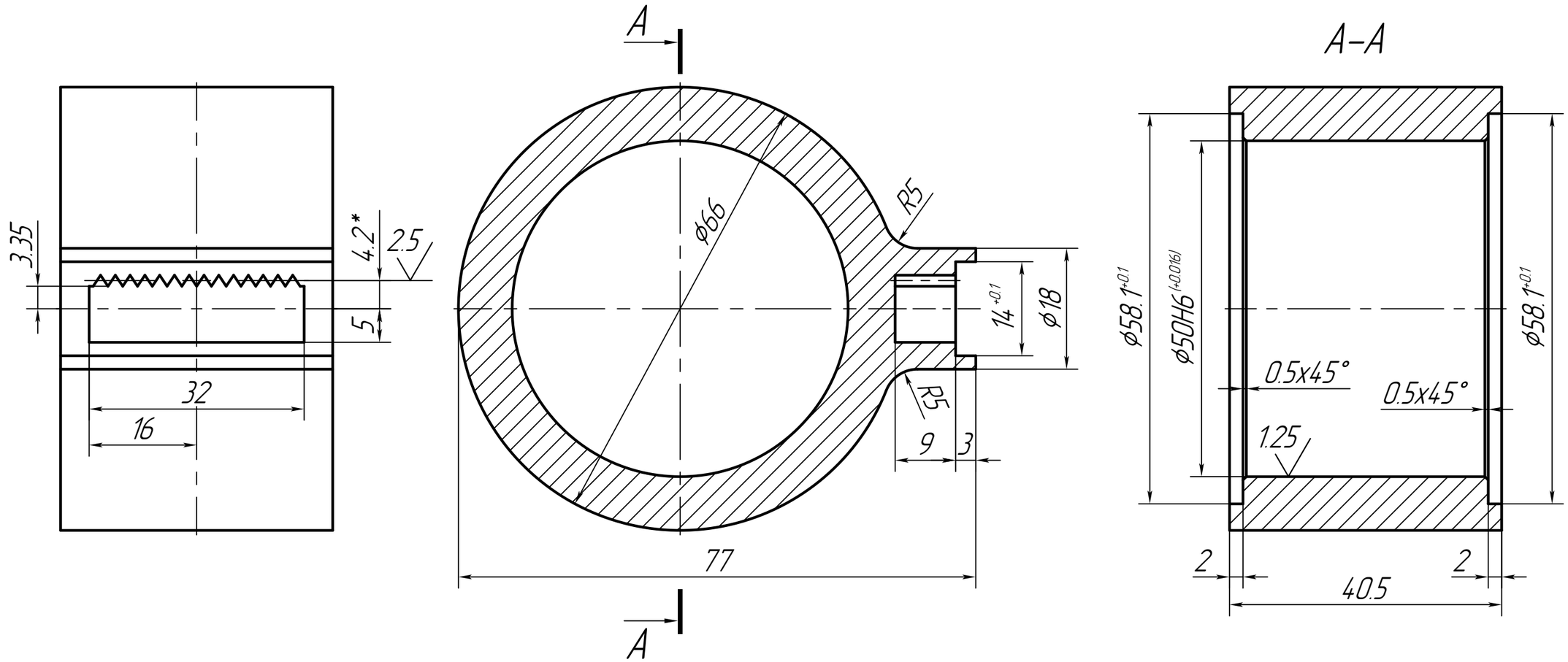


1. *Делительный диаметр зубчатой рейки: m–0.7, Z–13.
2. Материал и твердость детали уточнить у заказчика.
3. Неуказанные предельные отклонения: H14; h14; ±IT14/2.

| Изм. | Лист | № докум. | Подп. | Дата | Уст-ка УОСЩС. Втулка регулировочная насоса RD144G5H13.63 поз.Н-6А | Лит. | Масса | Масштаб |
|---|---|---|---|---|---|---|---|---|
| Разраб. | | | | | | | | 1:5:1 |
| Пров. | | | | | | Лист | Листов 1 | |
| Т.контр. | | | | | | | | |
| Н. контр. | | | | | | | | |
| Утв. | | | | | | | | |

Перв. примен. | Справ. № | Подп. и дата | Инв.№ дубл. | Взам.инв.№ | Подп. и дата | Инв.№ подл.

Копировал | Формат А3