Rz80 √(√)

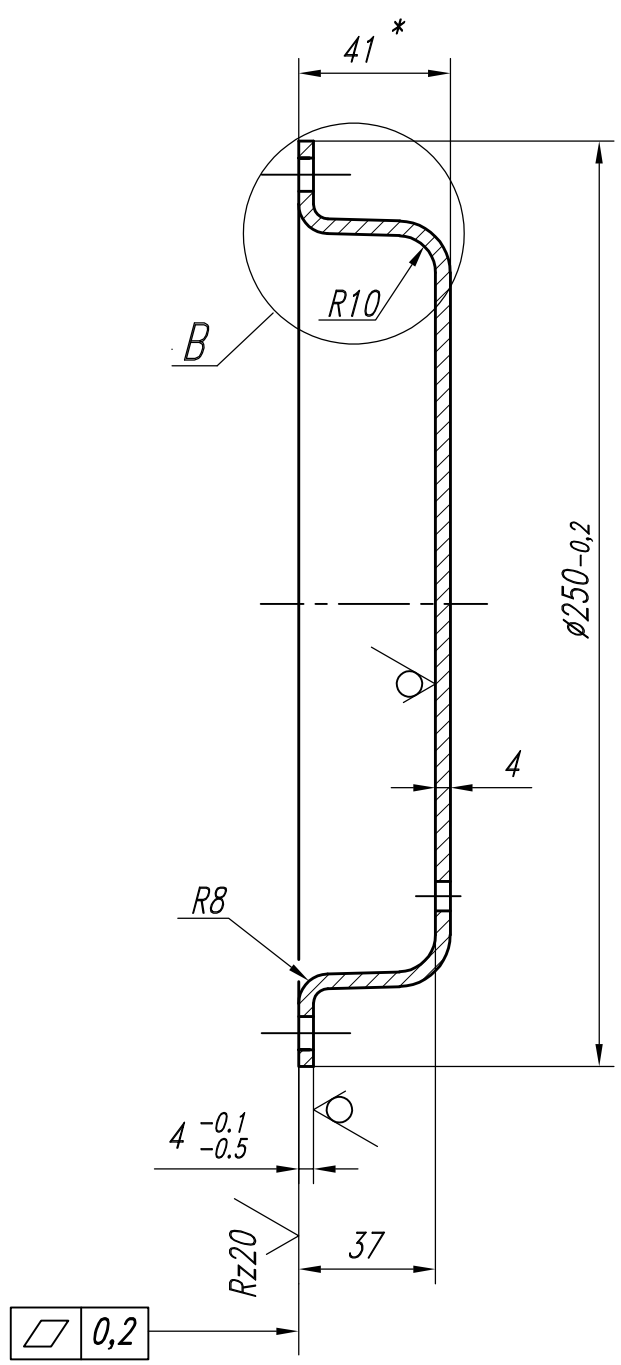

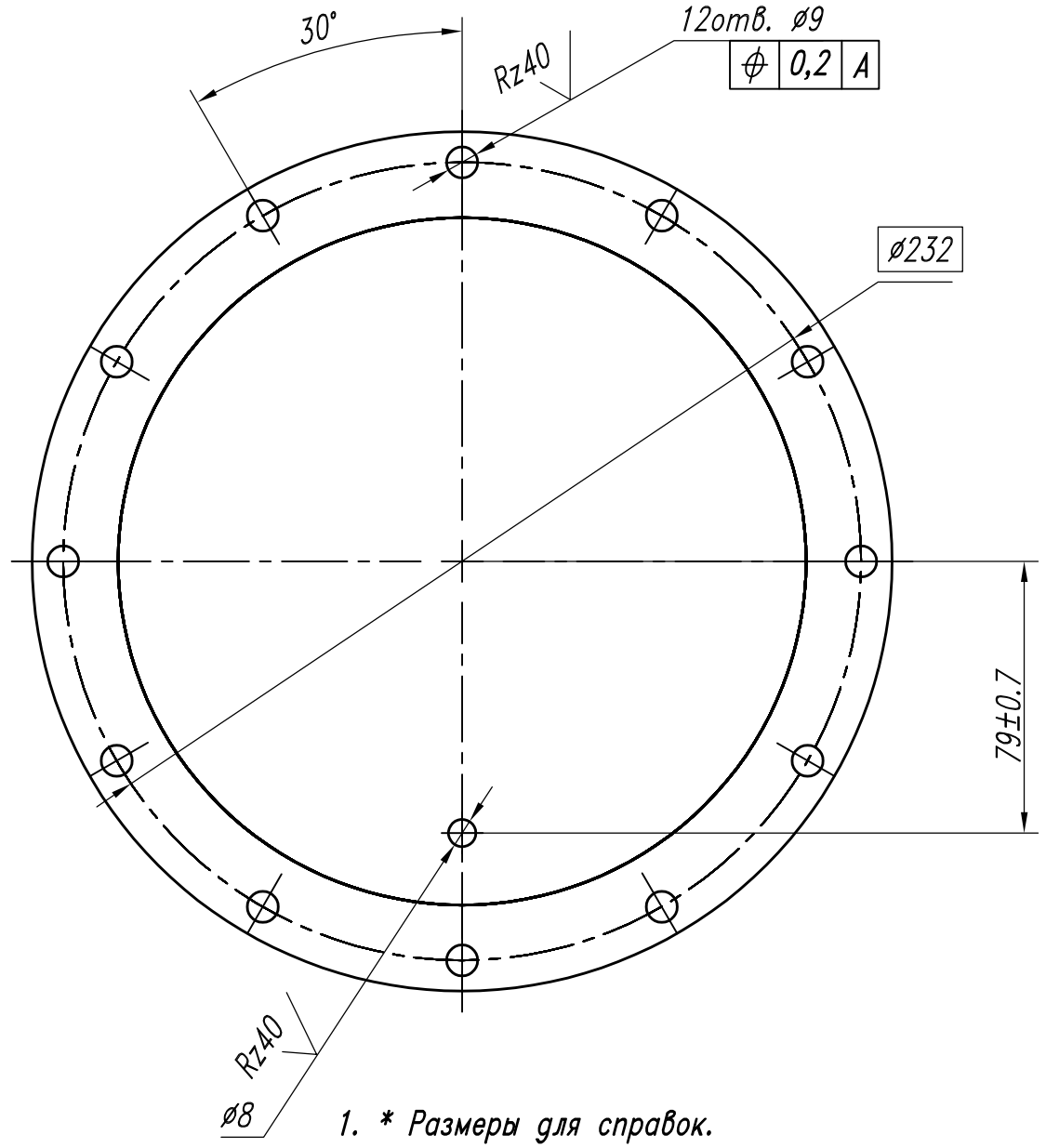

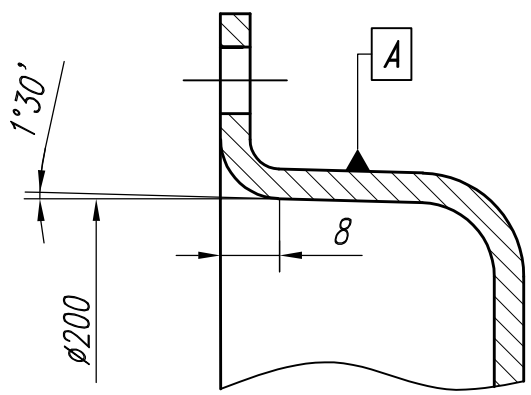

1. * Размеры для справок.
2. Неуказанные предельные отклонения размеров H12, h12, ±IT12/2.
3. Покрытие – краска полиэфирная.
   Цвет – в соответствии с заказом.
4. Маркировать обозначение детали на бирке.
5. Допускается замена материала (в зависимости от климатического исполнения) на Ст3, Сталь20.

Изм.	Лист	№ докум.	Подп.	Дата	Крышка пневмопривода	Лит.	Масса	Масштаб
Разраб.						О		1:2
Провер.						Лист	Листов 1	
Т.контр.					Лист Б-ПН-4,0 ГОСТ19903 / 5-IV-Н-09Г2С ГОСТ19282	НПО АСТА		
Н.контр.								
Утв.								

Подп. и дата | Инв. № дубл. | Взам.инв. № | Подп. и дата | Инв. № подл.