DZ108728

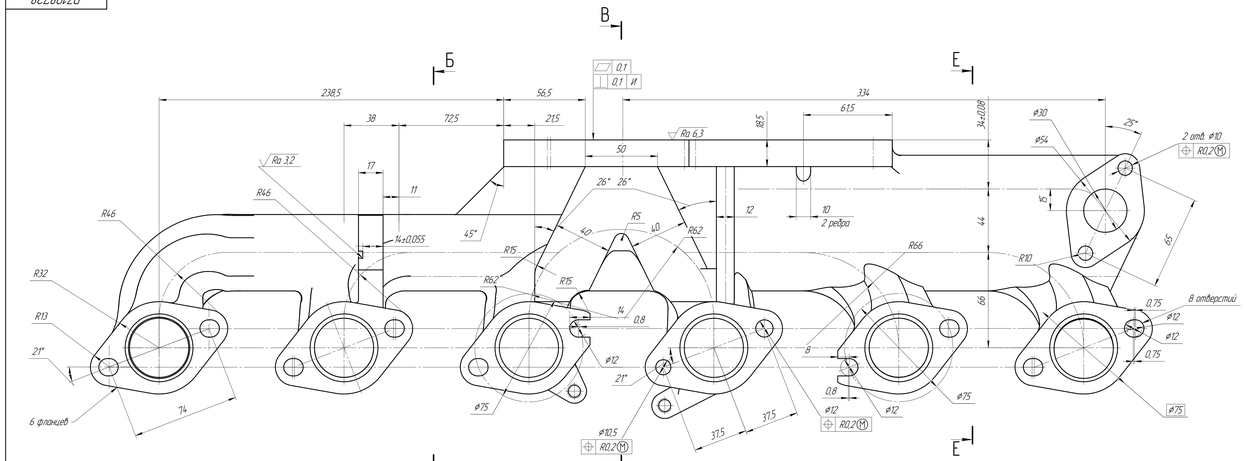

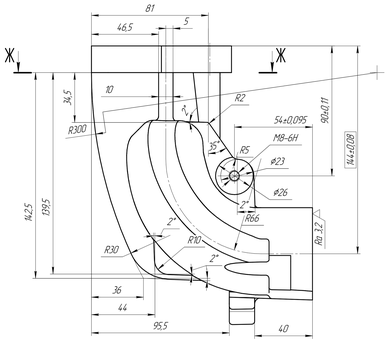

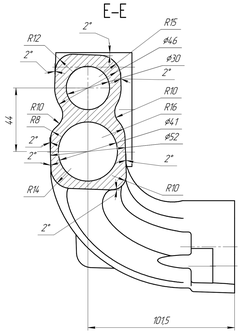

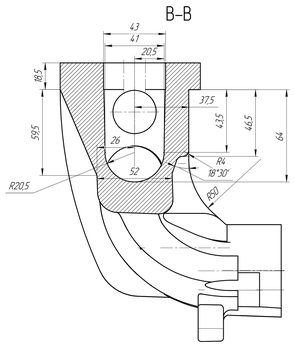

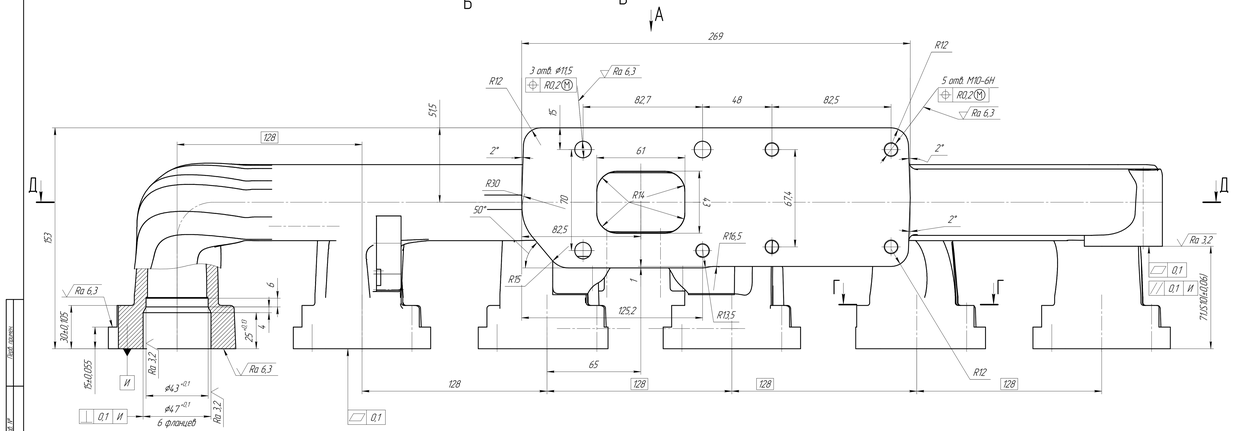

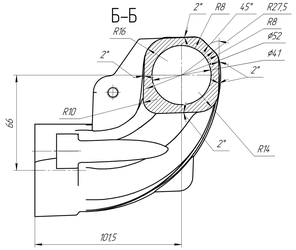

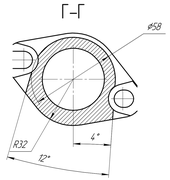

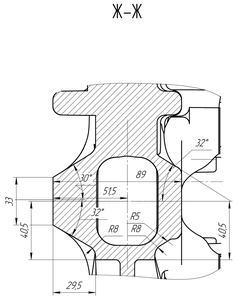

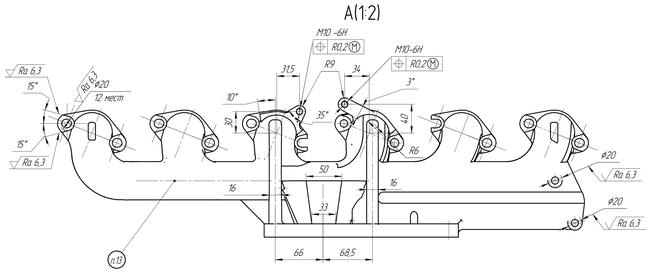

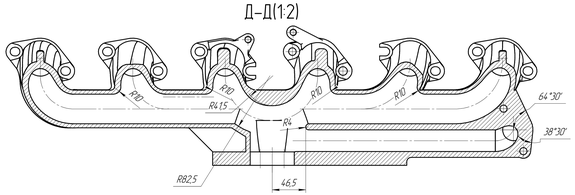

1 Допускается замена материала на Чугун серый СЧ 15, СЧ 32 ГОСТ 1412-85.
2 Точность отливки 11-0-0-12 ГОСТ 26645-85.
3 Неуказанные литейные радиусы – 3 мм.
4 Литейные уклоны по ГОСТ 3212-92.
5 Неуказанные толщины стенок отливки 5 мм.
6 Обеспечить плавный переход сечений всех патрубков в сечение трубы.
7 Необработываемые внутренние поверхности должны быть чистыми и гладкими в литье.
8 Заусенцы и острые кромки не допускаются.
9 Общие допуски на линейные размеры по ГОСТ 30893.1 H14, h14, $\pm\frac{1}{2}$.
10 Общие допуски на угловые размеры и притупленные кромки по ГОСТ30893.1 – v.
11 Общие допуски формы и расположения – по ГОСТ 30893.2 – K.
12 Неуказанная шероховатость фасок и отв. – $\sqrt{Rz50}$.
13 Маркировать товарный знак завода-изготовителя шрифтом 10-Пр 3 ГОСТ 26.008-85 выпуклым высотой 1,6 мм.

					DZ108728			
Изм.	Лист	№ докум.	Подп.	Дата	Выхлопной коллектор	Лит.	Масса	Масштаб
Разраб.		Кондратьев					20.9	1:1
Пров.		Филатов						
Т.контр.						Лист	Листов	1
Н.контр.					СЧ20 ГОСТ 1412-85	ООО "МИКОНТ"		
Утв.								

Копировал Формат А1х3