MPZ30315 Ошибка: Нет ссылки

Rz 40 (√)

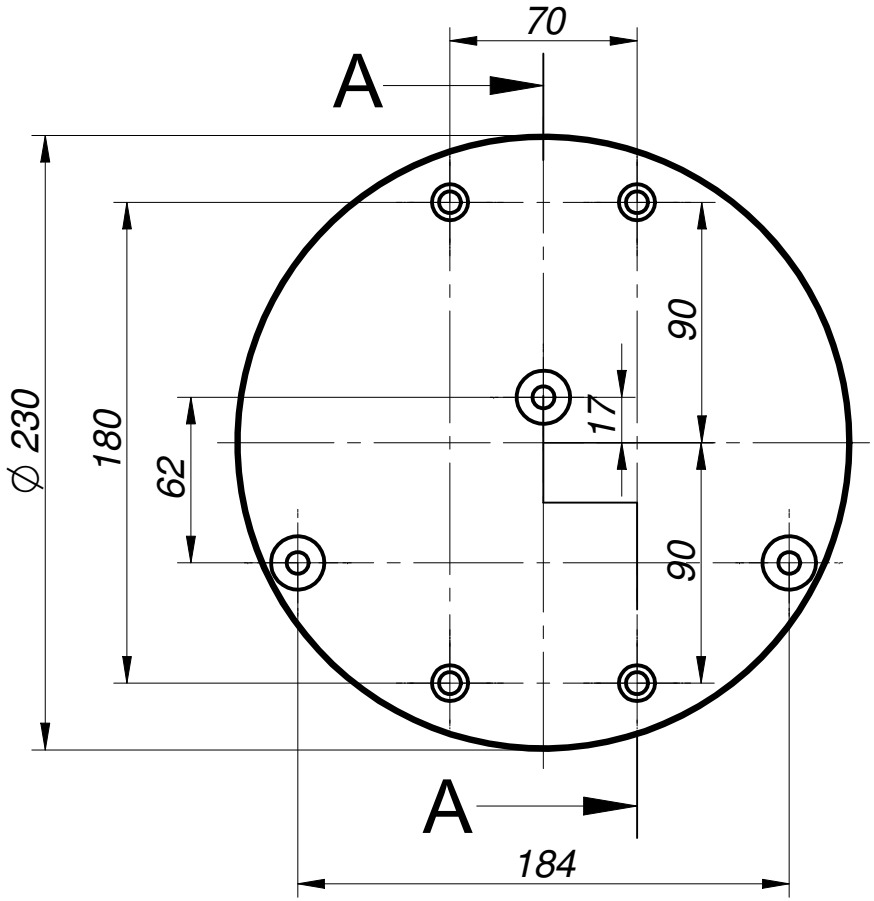

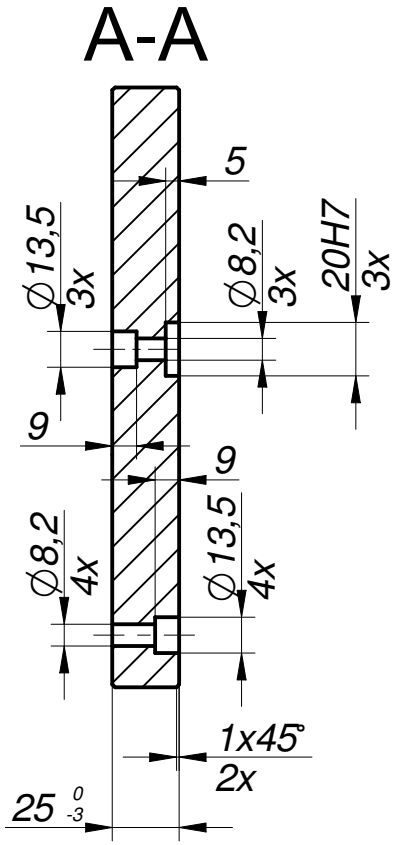

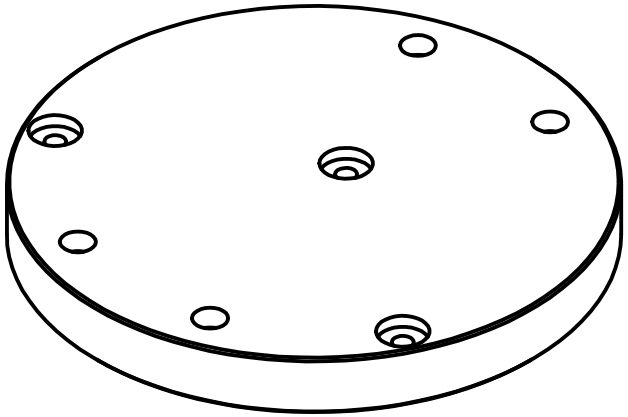

Изм	Лист	№ докум.	Подп.	Дата	MPZ30315 Ошибка: Нет ссылки		
Разраб.		Иванов			Osnovanie_PR	Лит.	Масса	Масштаб
Пров.		Петров			Ошибка: Нет ссылки		7,98	1:2
Т. контр.		Дегтярев				Лист: 1	Листов:1
Н. контр.		Прохоров			Сталь 3		
Утв.		Сидоров					

Перв. примен. | Справ. № | Подп. и дата | Инв. № дубл. | Взам. инв. № | Подп. и дата | Инв. № подл.

Копировал | Формат А3