НДСА.852.01.00.00.01

Ra 3,2 (√)

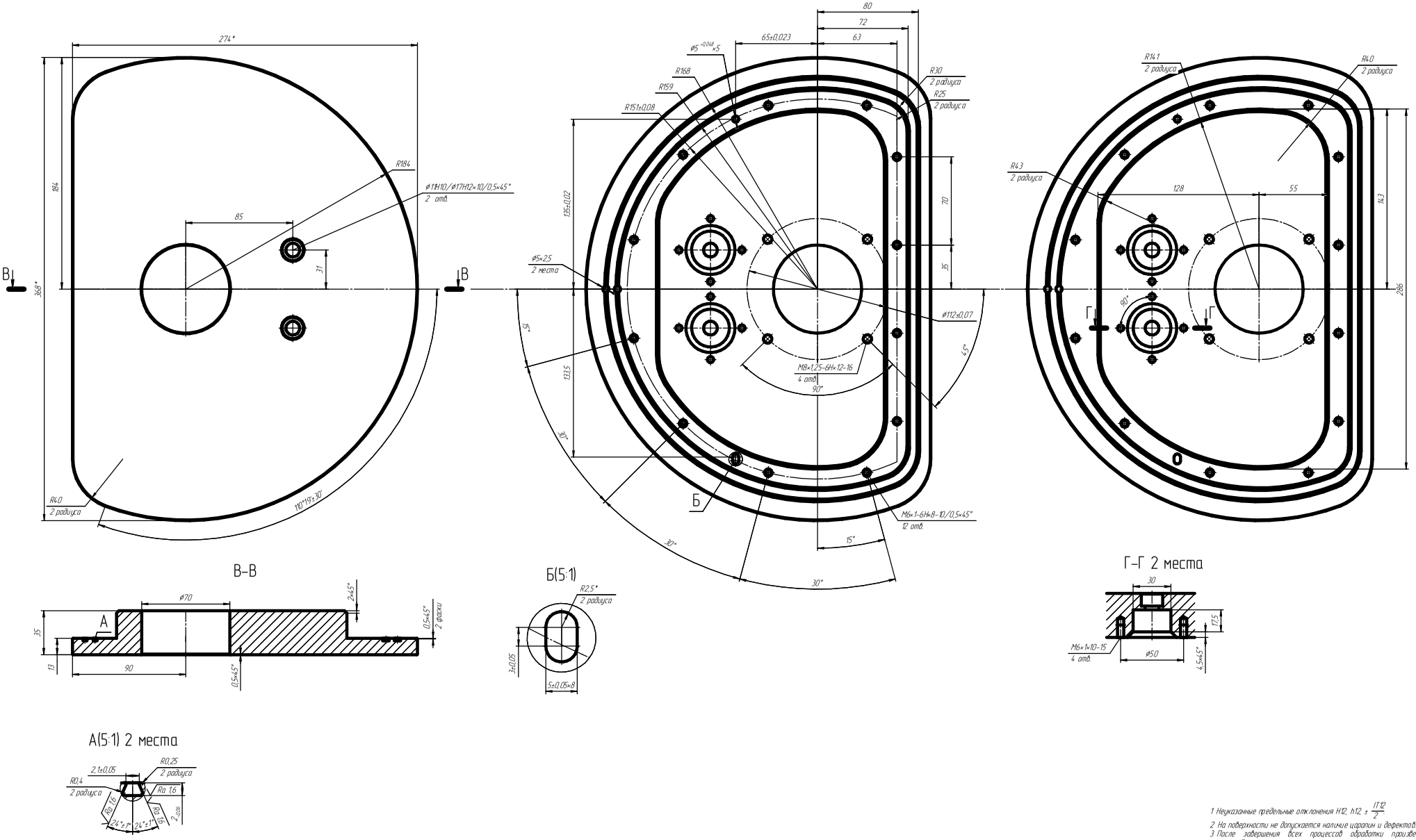

1 Неуказанные предельные отклонения H12, h12, ± $\frac{IT12}{2}$

2 На поверхности не допускается наличие царапин и дефектов.

3 После завершения всех процессов обработки произвести очистку. После очистки голыми руками не прикасаться.

4 Поставка детали осуществляется в упаковке. Упаковка должна обеспечивать сохранность изделия от царапин и других механических повреждений.

Изм.	Лист	№ докум.	Подп.	Дата	НДСА.852.01.00.00.01	
Разраб.		Тарасова			Фланец	Лист 5.06 г. Масштаб 1:1
Пров.		Тарасова				
Т.контр.						
Н.контр.					АМг6 ГОСТ 4784-97	ЭСТО
Утв.		Сергеев				

Копировал Формат А0