НДСА.021.02.07.00.09

Ra 6,3 (√)

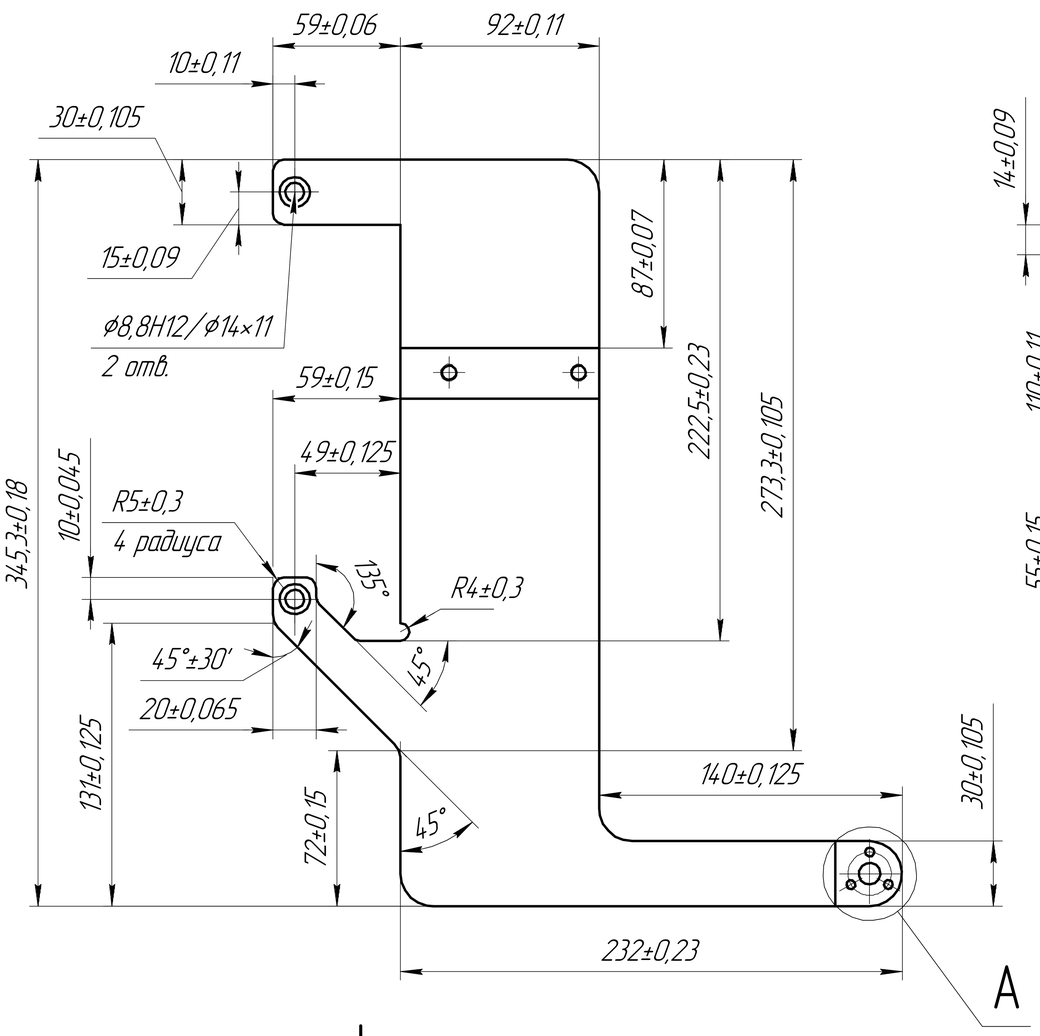

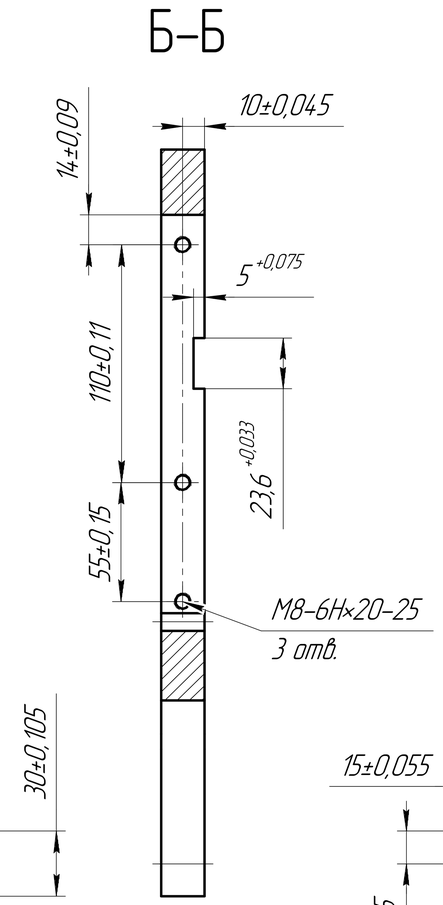

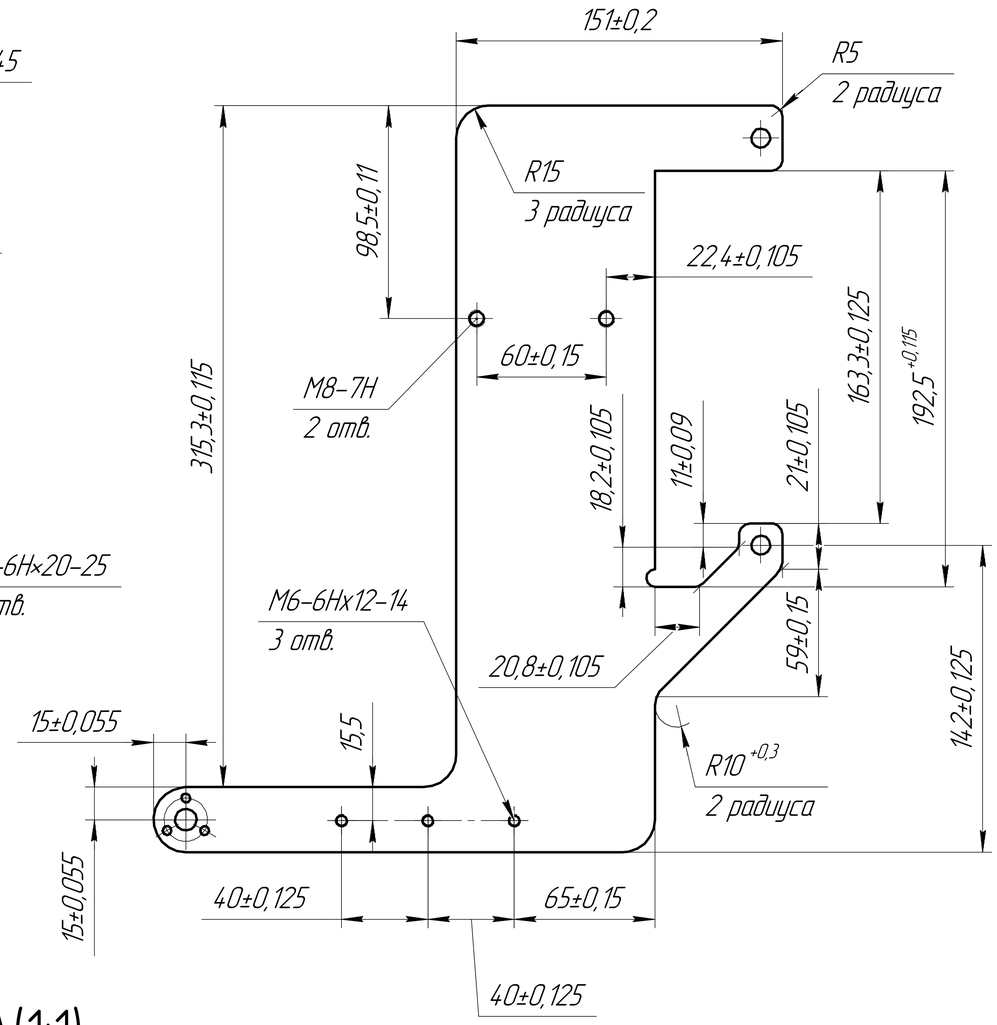

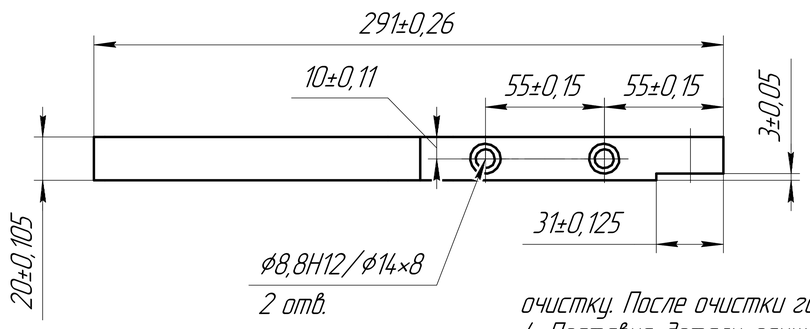

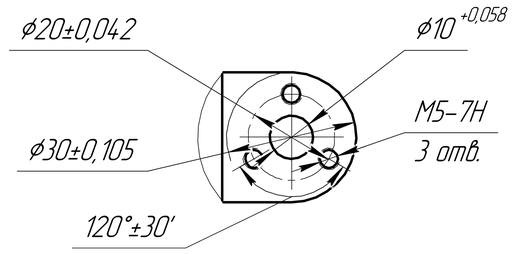

1 Неуказанные предельные отклонения H12, h12, ± $\frac{IT12}{2}$.

2 На поверхностях не допускается наличие царапин и деффектов.

3 После завершения всех процессов обработки произвести очистку. После очистки голыми руками не прикосаться.

4 Поставка детали осуществляется в упаковке. Упаковка должна обеспечивать сохранность изделия от царапин и других механических повреждений.

					НДСА.021.02.07.00.09			
Изм.	Лист	№ докум.	Подп.	Дата	Водила	Лит.	Масса	Масштаб
Разраб.		Корячко		16.11.2021			2,01	1:2
Пров.		Горностаев				Лист	Листов 1	
Т.контр.								
Н.контр.					АМг6 ГОСТ 4784-2019	АО"НПП"ЭСТО"		
Утв.		Белецкий						

Перв. примен. | Справ. № | Подп. и дата | Инв. № дубл. | Взам. инв. № | Подп. и дата | Инв. № подл.

Копировал | Формат А2