SFS 75.01-28.01.11

Ra 6,3 (√)

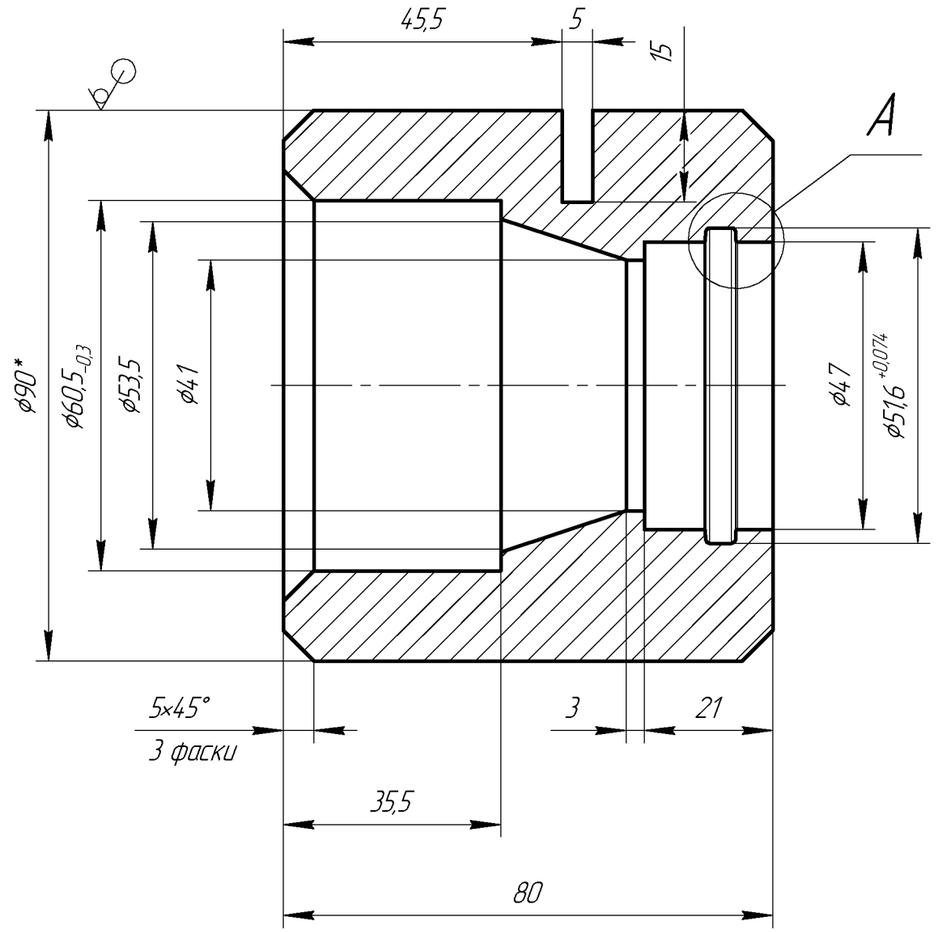

A(4:1)

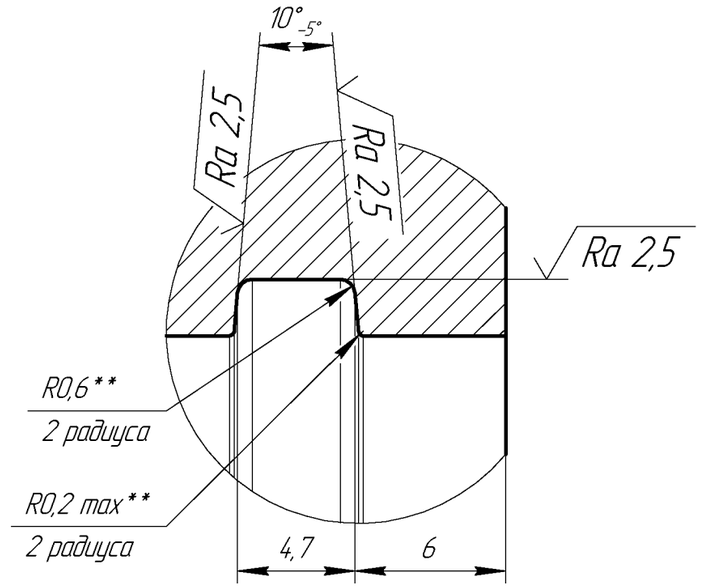

1 *Размеры для справок.

2 ** Размер обеспечить инструментом.

3 Неуказанные предельные отклонения размеров H14, ±IT14/2.

4 Острые кромки притупить.

					SFS 75.01-28.01.11			
Изм.	Лист	№ докум.	Подп.	Дата	Втулка	Лит.	Масса	Масштаб
Разраб.							2,47	1:1
Пров.						Лист	Листов 1	
Т.контр.					Круг 90 ГОСТ 2590-2006 / 09Г2С ГОСТ 19281-2014			
Н.контр.								
Утв.								

Перв. примен. | Справ. № | Подп. и дата | Инв. № дубл. | Взам. инв. № | Подп. и дата | Инв. № подл.

Копировал

Формат А3