180.8701-1125.006

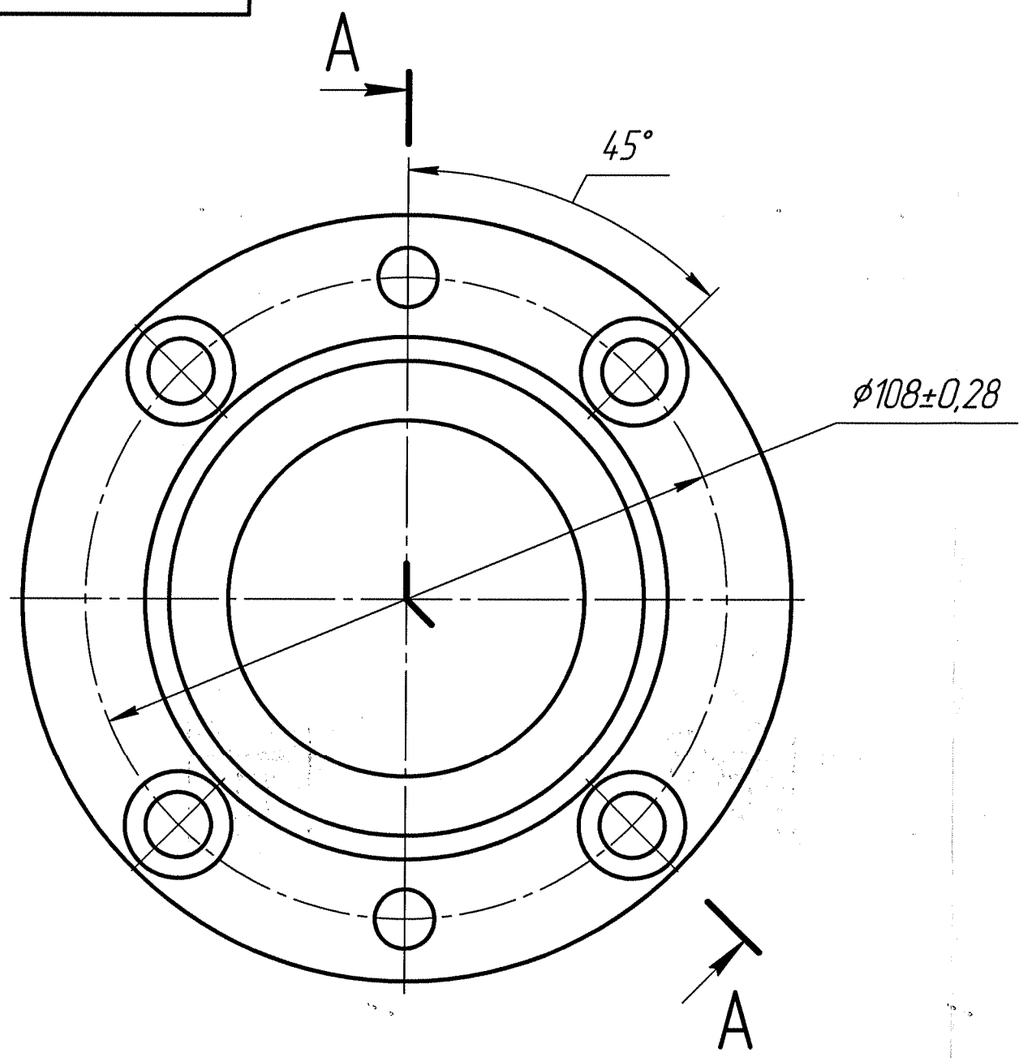

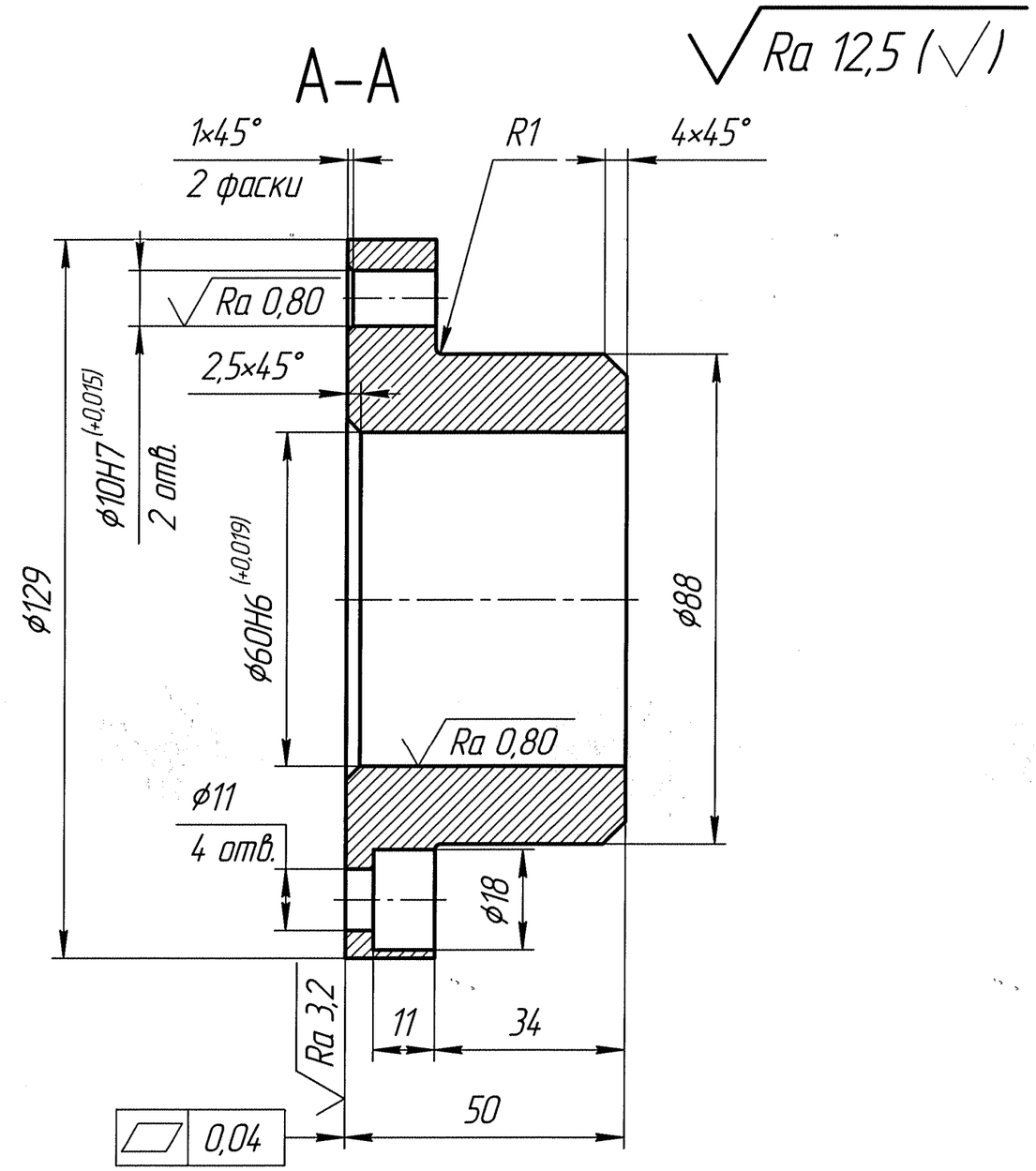

1 40...45 HRC.
2 Общие допуски по ГОСТ 30893.1: H14; h14; ±IT14/2, ±AT14/2.

					180.8701-1125.006		
Изм.	Лист	№ докум.	Подп.	Дата	Опора	Лит.	Масса: 2,01 / Масштаб: 1:1
Разраб.		Низамаев				Лист	Листов 1
Пров.							
Т.контр.		Алмазов					
Н.контр.		Латыпова			Сталь 40Х ГОСТ 4543-2016	ООО "НПО РОСТАР"	
Утв.		Латыпова					

Перв. примен. | Справ. № | Подп. и дата | Инв. № дубл. | Взам. инв. № | Подп. и дата | Инв. № подл.

Копировал | Формат А3