НДСА.851.01.02.00.03

Ra 3,2

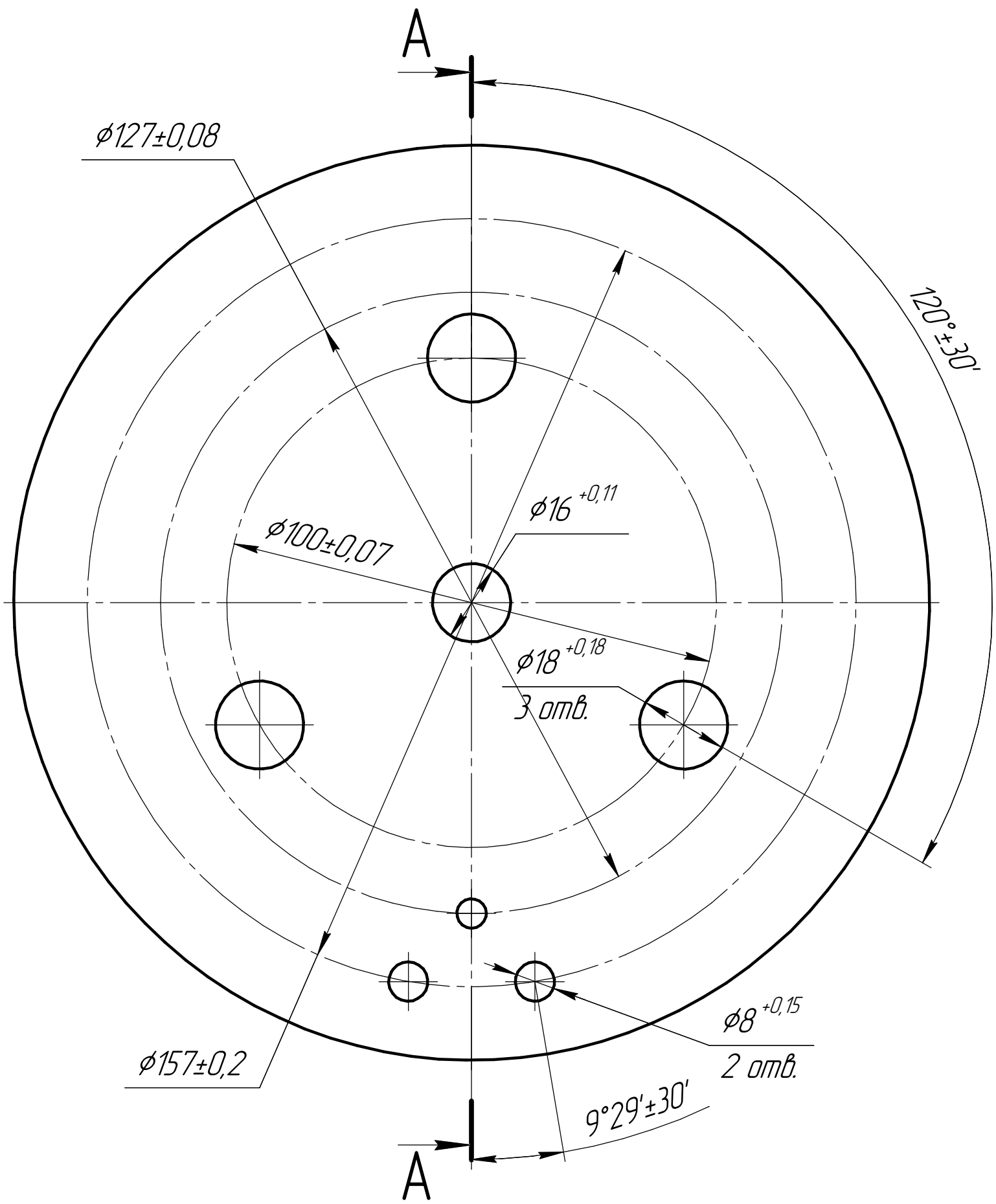

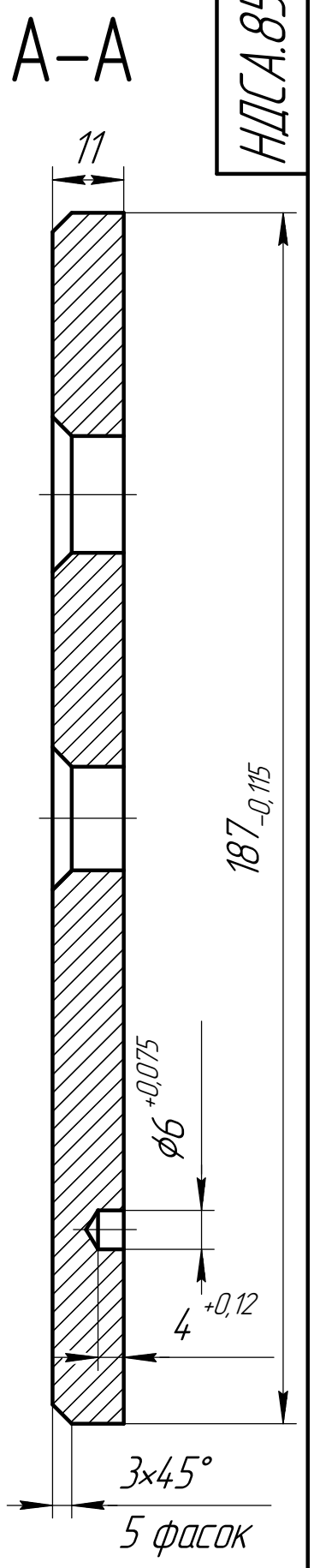

1 Неуказанные предельные отклонения H14, h14, $\pm \frac{IT14}{2}$.

2 На поверхностях не допускается наличие царапин и дефектов.

3 После завершения всех процессов обработки произвести очистку. После очистки голыми руками не прикасаться.

4 Поставка детали осуществляется в упаковке. Упаковка должна обеспечивать сохранность изделия от царапин и других механических повреждений.

Изм.	Лист	№ докум.	Подп.	Дата	НДСА.851.01.02.00.03		
Разраб.		Васильева		17.11.2021	Крышка	Лит.	Масса: 756,48 г	Масштаб: 1:1
Пров.		Горностаев				Лист	Листов 1
Т.контр.							
Н.контр.					АМг6 ГОСТ 4784-2019	ЭСТО	
Утв.		Белецкий					

Перв. примен. | Справ. № | Подп. и дата | Инв. № дубл. | Взам. инв. № | Подп. и дата | Инв. № подл.

Копировал | Формат А3