ИЯТЛ.741344.324

Ra 6.3 (√)

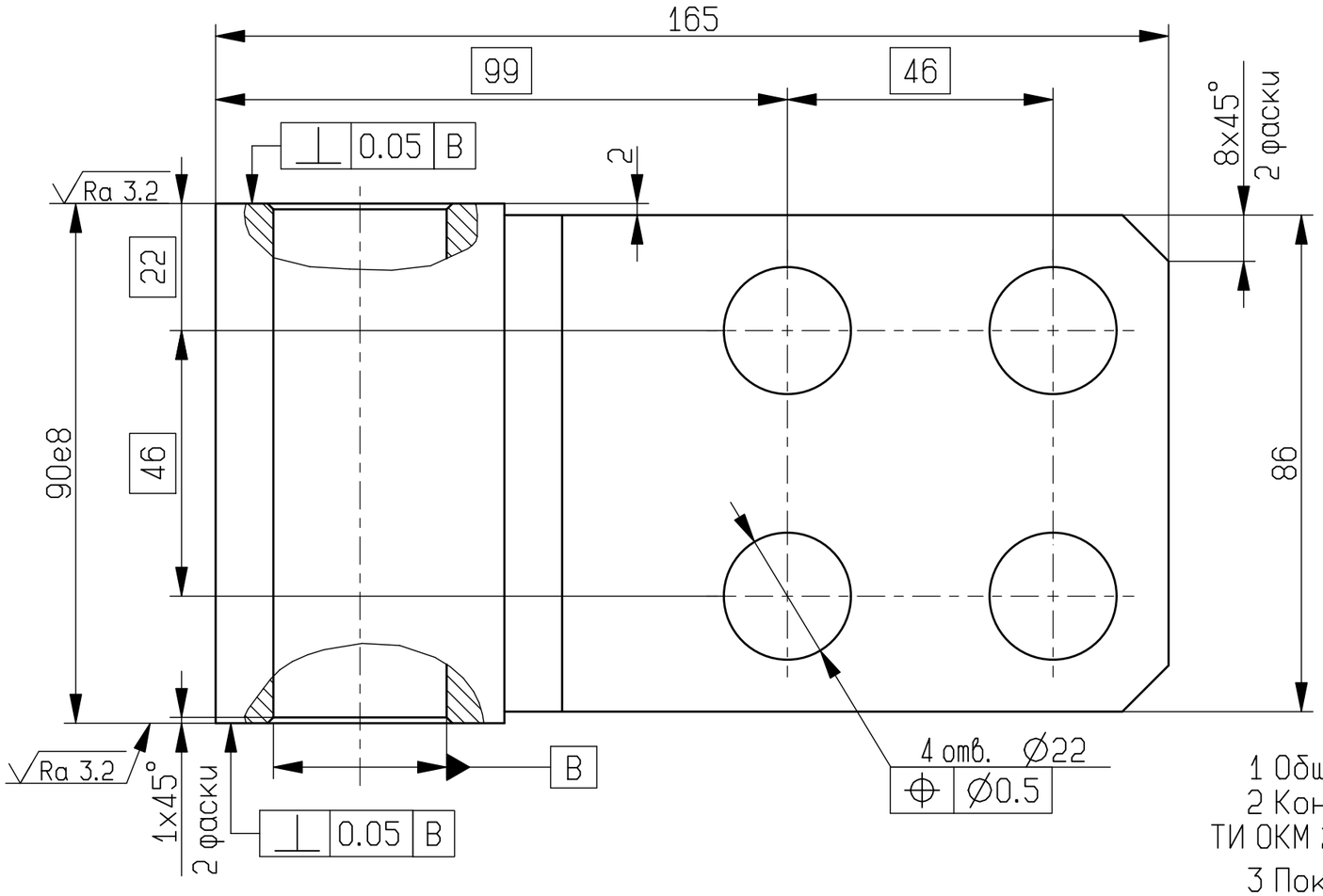

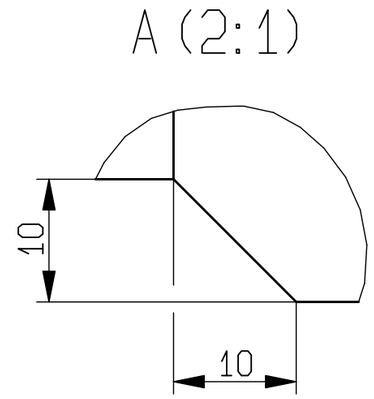

1 Общие допуски по ГОСТ 30893.1: H14, h14, ±IT14/2.

2 Консервация поверхности Б согласно ТИ ОКМ 25208.00106, вариант защиты – В3-4.

3 Покрытие, кроме поверхности Б, (площадь 0,06 м^2) Грунт-эмаль ИЗОЛЭП-mastic серебристо-серая ТУ 20.30.12-065-12288779-2017 одним слоем толщиной 170-190 мкм/ Эмаль ПОЛИТОН-УР(УФ) марка А светло-серая RAL7035 полуглянцевая ТУ 20.30.12-033-12288779-2018.IV.УХЛ4 одним слоем толщиной 50-70 мкм.

4 Маркировать обозначение несмываемым маркером.

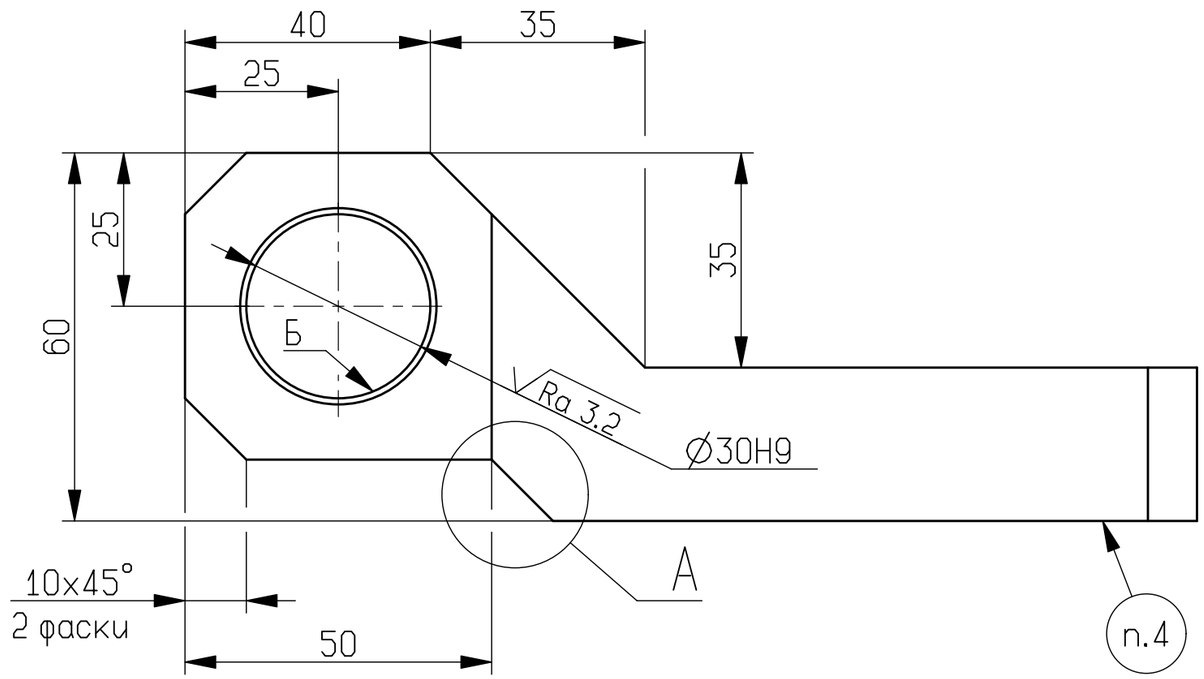

ООП

					ИЯТЛ.741344.324			
1	Зам.	ИЯТЛ.2023.0124		10.03.23				
Изм	Лист	N докум.	Подпись	Дата	Петля	Лит.	Масса	Масштаб
Разраб.		Белоног		10.03.23			3.0	1:1
Пров.		Ротобельская				Лист	Листов 1	
Т.контр.								
					Лист Б-ПН-70 ГОСТ 19903-2015	АО "НЗЛ"		
Н.контр.		Мурашко			265-09Г2С-ГС-У3К ГОСТ 19281-2014 KV 27 Дж при -60 °С			
Утв.		Романов						

Перв. прим. ИЯТЛ.303449.104

Справ. N

Подп. и дата

Инв. N дубл

Взам. инв. N

Подп. и дата

Инв. N подл.

Копировал

Формат А3