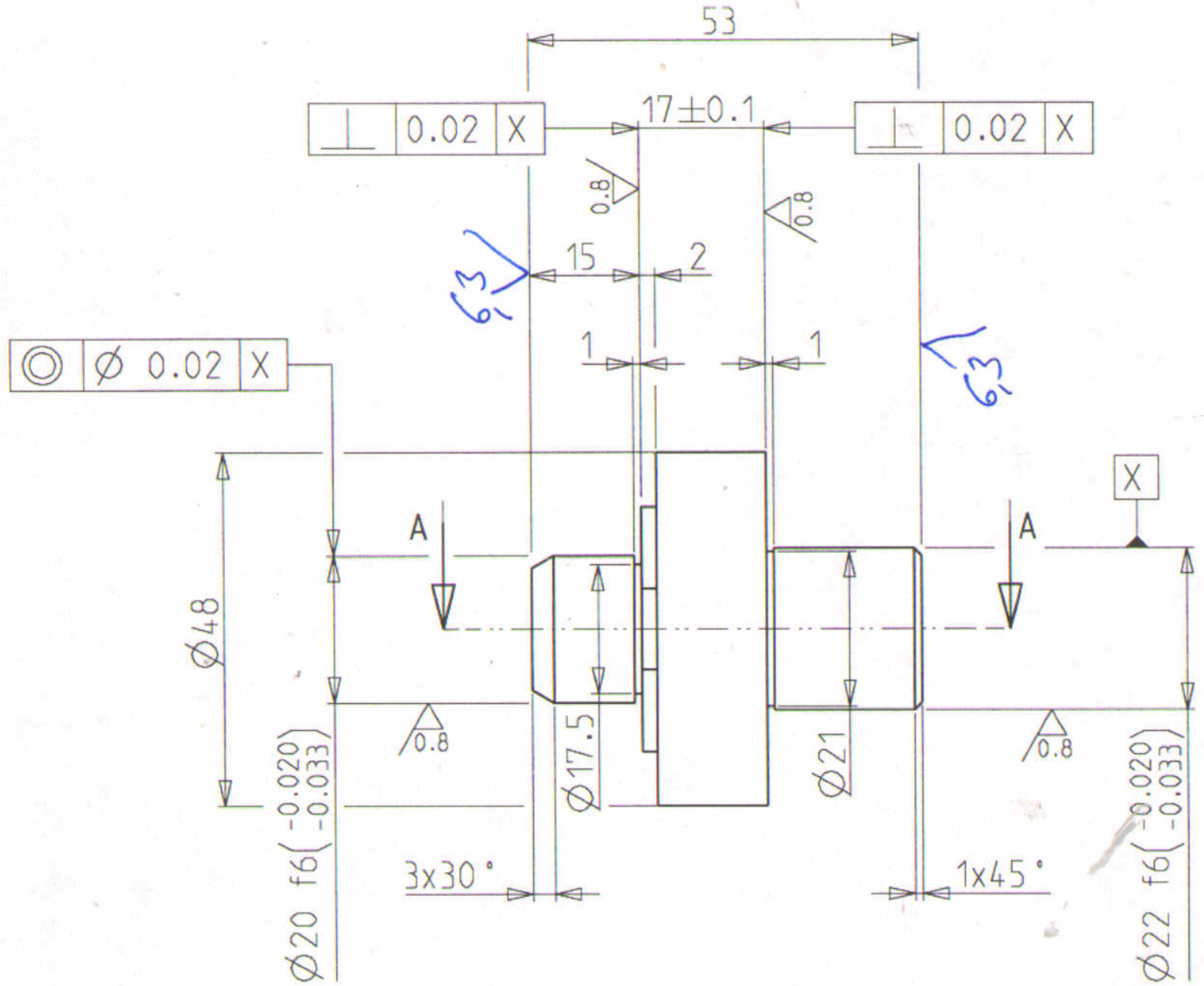

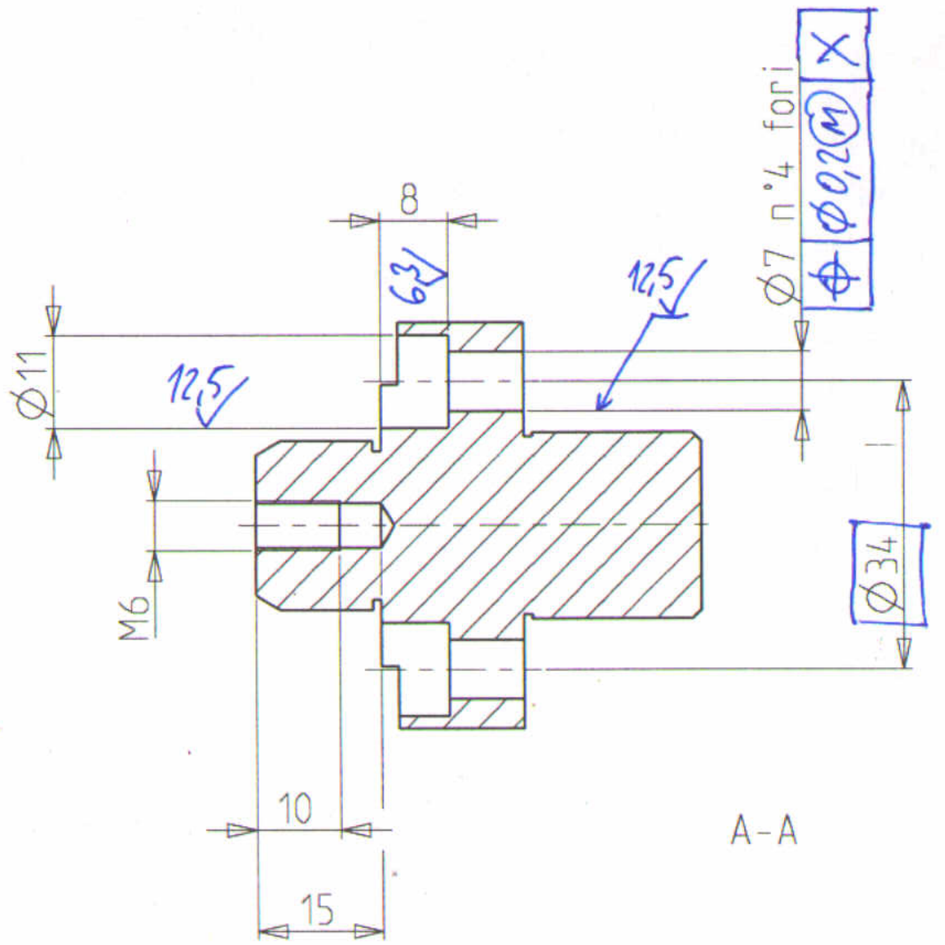

Сталь 20ХН
ГОСТ4543-71

PROPRIETARY AND RESERVED
СОБСТВЕННОСТЬ ПРОИЗВОДИТЕЛЯ

ф 55x60 102, 302, 15106, 302, 105, 302, 15105, 302, 406

3,2 (✓)

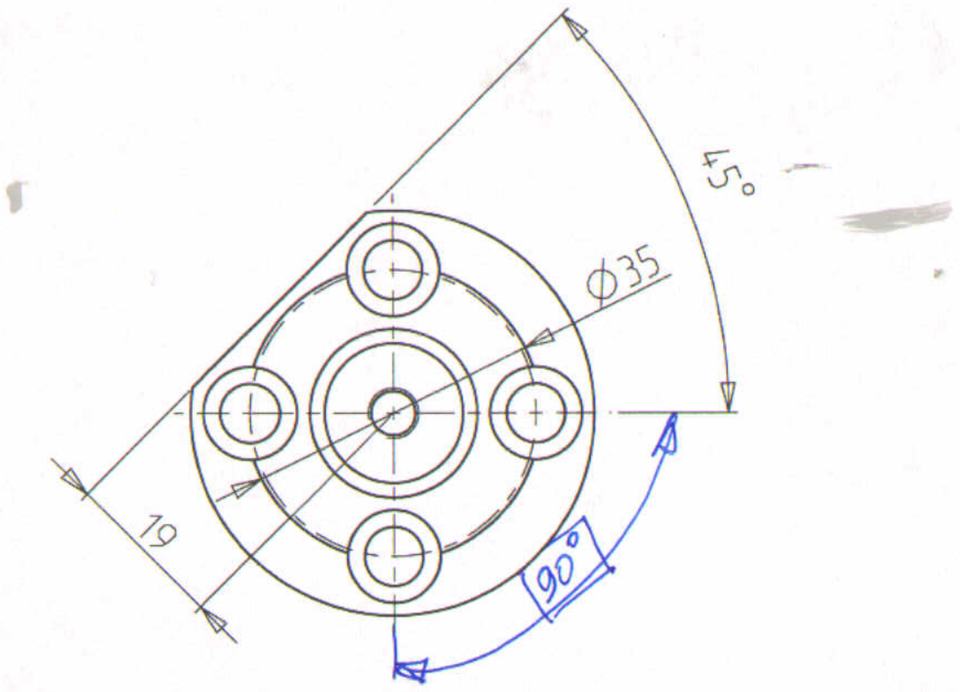

Заказ №114 СК6П1300.072.409 Штифт

ФАСКА НЕ УСТАНОВЛЕНА 0.5x45°
ЗАЩИЩАТЬ РЕЗЬБУ ОТ ТЕРМИЧ. ОБРАБОТКИ

Smussi non quotati 0.5x45°

N.B.: Proteggere il filetto dai trattamenti termici

РАЗРЯД НАУГЛЕРОЖИВ. 7 см
ГЛУБИНА 0.6 ÷ 0.8
ТВЕРДОСТЬ 58 ÷ 60 HRC

Classe di Cmt : CM 7
Profondità : 0.6 ÷ 0.8
Durezza : 58 ÷ 60 HRC

REV. REV.	DATA DATA	FIRMA SIGNATURE	OGGETTO DELLA MODIFICA / SUBJECT OF MODIFICATION
.	.	.	.
.	.	.	.
.	.	.	.
.	.	.	.
.	.	.	.

MAT. MAT.	18NiCrMo5 UNI EN 10084-UNI8788	DISEGNATO / DRAWN BY: A.BERTOLI	DATA/DATE: 22.07.13
TRATT. TERMICO HEAT TREATMENT	SUL GREZZO ROUGH COMP. -	APPROVATO / APPR. BY: M.ANGELI	DATA/DATE: 23.07.13
	IN LAVOR. MACH. COMP. CEM. + TEMPRA + BRUNITURA	SCALA / SCALE	1:1

CARATT. MECCAN. MECHANICAL SPECS.	PESO Kg WEIGHT Kg GREZZO/ROUGH	TOLLERANZE GENERALI LAVORAZ. GENERAL MACHINING TOLERANCES				SEGNI DI LAVORAZ / MACHINING MARKS GENERALE GENERAL	ALTRE LAVORAZIONI OTHER MACHINING
		100	>100 <300	>300 <1000	FORI/HOLES		
HRC: -		±0.20	±0.30	±0.40	H12	6.3	0.8
HB: -	0.3	TOLL. PARTI FUSE/TOL. OF CAST PIECES SPESSORI/THICKNESSES ± 10%					
R: - N/mm²		SPESSORI/THICKNESSES <10mm ±1mm					

PERNO ШТИФТ	DISEGNO N. / DRAWING NO. F55820338	REV. --	FOGLIO N. SHEET NO. 1/1
DENOMINAZIONE - DETAIL	ERA - -	SIMILE F55820225	FORMATO SIZE A3