Т200269М

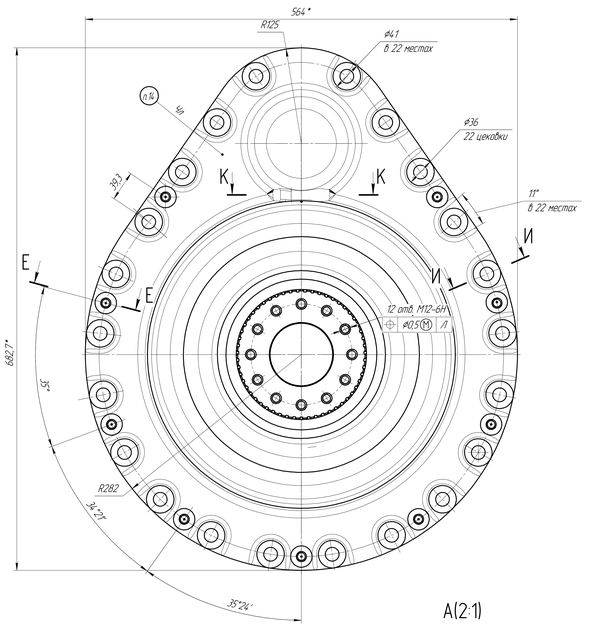

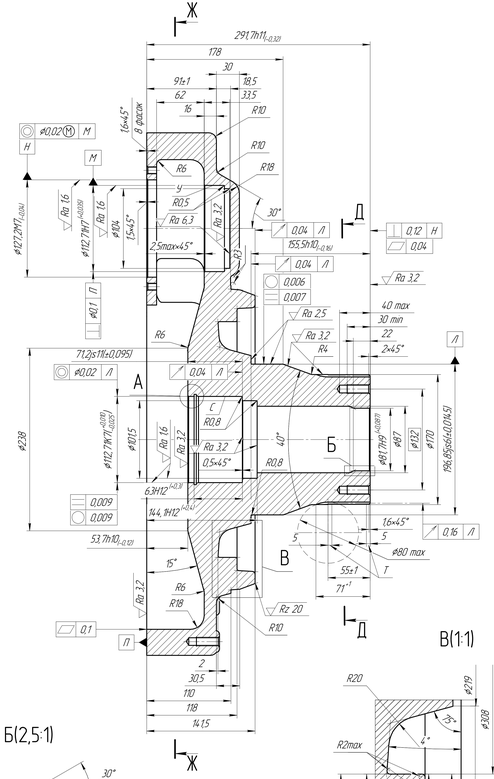

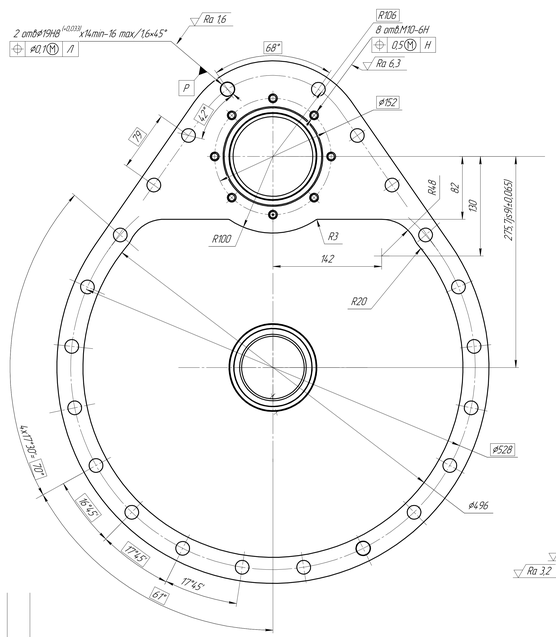

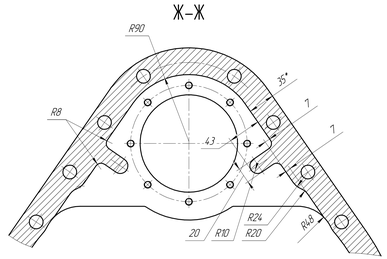

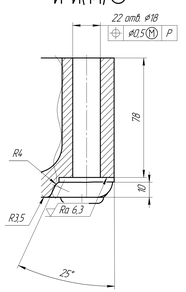

Модуль		m	3
Число зубьев		z	55
Исходный контур	Угол профиля зуба	α	30°
	Высота головки зуба	h_a	1,35
	Высота ножки зуба	h_f	2,31
	Толщина зуба по хордовой линии	s_c	4,712
Смещение исходного контура		xm	+0,85
Диаметр ролика		D_m	6
Размер по роликам		M_r	176,229 (-0,139 / -0,329)
Делительная окружная толщина зуба		S	5,693 (-0,109 / -0,320)
Диаметр делительной окружности		d	165

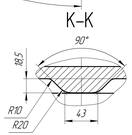

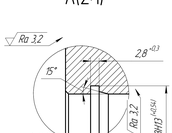

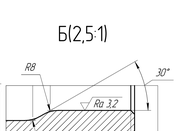

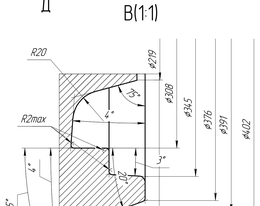

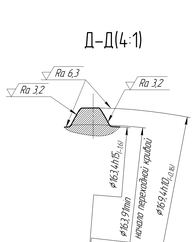

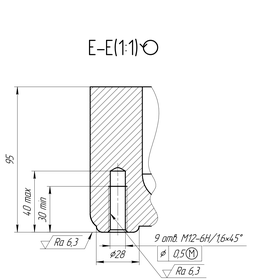

1 Допускается замена материала на сталь 45Л/Л ГОСТ 977-88.
2 Точность отливки 11-0-0-12 ГОСТ 26645-85.
3 Неуказанные литейные радиусы – 3 мм.
4 Литейные уклоны по ГОСТ 3212-92.
5 229 ... 302 НВ. Штихы ТВЧ h ≥ 3 мм по впадинам h ≥ 1 мм, твердость ≥ 41 HRC. На участках Т – твердость факультативна.
6 * Размеры для справок.
7 Общие допуски на линейные размеры по ГОСТ 30893.1: H14, h14, $\pm\frac{t_2}{2}$.
8 Общие допуски на угловые размеры и притупленные кромки по ГОСТ30893.1 – v.
9 Общие допуски формы и расположения – по ГОСТ 30893.2 – К.
10 Допуски овальности и конусообразности поверхностей У и С – 0,01 мм (полудопуск диаметров).
11 Неуказанная шероховатость фасок и отв. – ▽Rz50.
12 Неуказанная шероховатостей на выноске В – ▽Rz50.
13 Покрытие необработанных поверхн. ФЛ-03К. ЦХ/12 Грунтовка ФЛ-03К ГОСТ 9109-81.
14 Маркировать товарный знак завода-изготовителя шрифтом 10-Пр 3 ГОСТ 26.008-85 выпуклым высотой 1,6 мм.

							Т200269М		
Изм.	Лист	№ докум.	Подп.	Дата					
Разраб.					Корпус		Лит.	Масса	Масштаб
Пров.								132,35	1:2
Т.контр.							Лист	Листов	1
Н.контр.					Сталь 45Л ГОСТ 977-88		ООО "МИКОНТ"		
Утв.									

Копировал

Формат А2х4