Т200269М

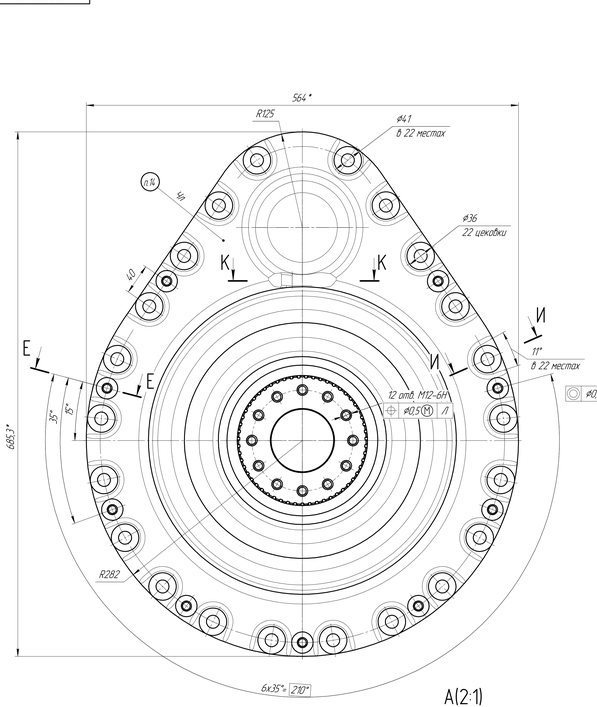

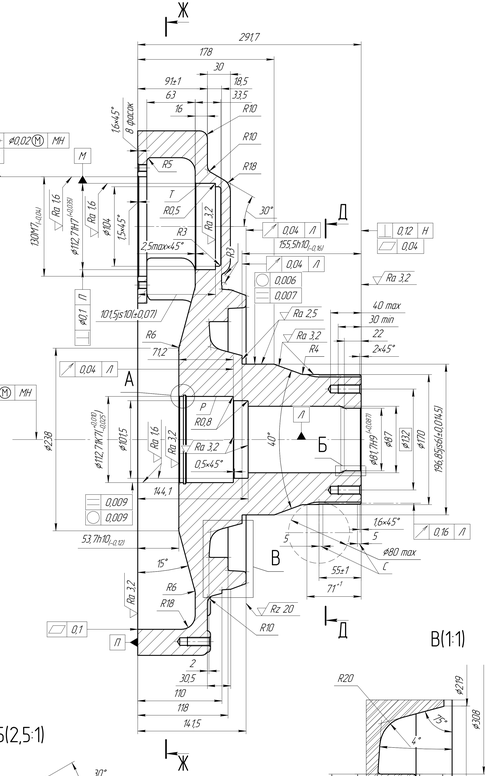

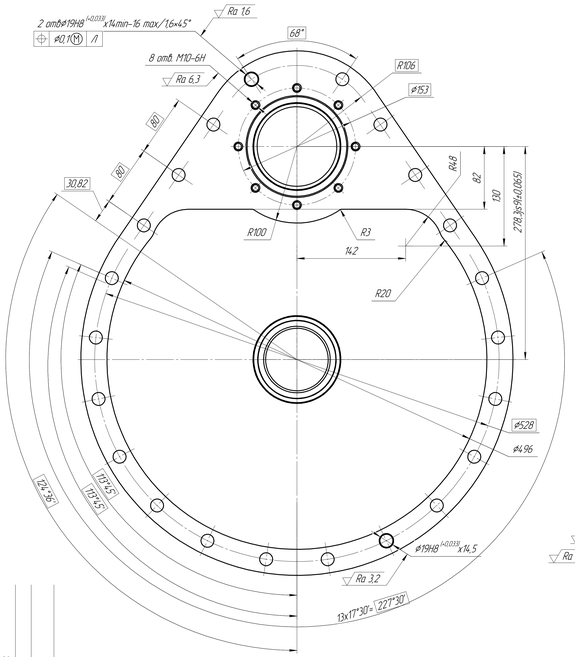

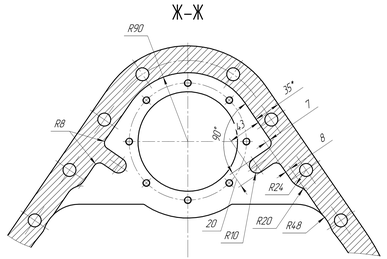

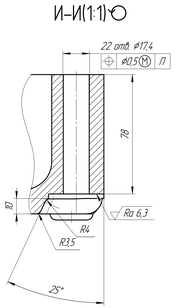

Модуль		m	3
Число зубьев		z	55
Исходный контур	Угол профиля зуба	α	30°
	Высота головки зуба	h_a	1,35
	Высота ножки зуба	h_f	2,31
	Толщина зуба по делительной линии	$p/2$	4,712
Смещение исходного контура		xm	+0,85
Диаметр делительной окружности		D_m	165
Размер по роликам		M_r	$176,229^{-0,137}_{-0,209}$
Делительная окружная толщина зуба		S	$5,693^{-0,108}_{-0,220}$
Диаметр делительной окружности		d	165

1 Допускается замена материала на сталь 45Л, 45Л ГОСТ 977-88.
2 Точность отливки 11-0-0-12 ГОСТ 26645-85.
3 Неуказанные литейные радиусы – 3 мм.
4 Литейные уклоны по ГОСТ 3212-92.
5 229 ... 302 НВ. Шлицы 1В4 h ≥ 3 мм по впадинам h ≥ 1 мм, твердость ≥ 41 HRC. На участках С – твердость факультативна.
6 * Размеры для справок.
7 Общие допуски на линейные размеры по ГОСТ 30893.1 H14, h14, $\pm\frac{t_2}{2}$.
8 Общие допуски на угловые размеры и притупленные кромки по ГОСТ 30893.1 – v.
9 Общие допуски формы и расположения – по ГОСТ 30893.2 – К.
10 Допуски овальности и конусообразности поверхностей Т и Р – 0,01 мм (полуразность диаметров).
11 Неуказанная шероховатость фасок и отв. – ▽Rz50.
12 Неуказанная шероховатость поверхностей на выноске В – ▽Rz50.
13 Покрытие необработанных поверхн. ФЛ-03К. ЦХ/12 Грунтовка ФЛ-03К ГОСТ 9109-81.
14 Маркировать товарный знак завода-изготовителя шрифтом 10-Пр
3 ГОСТ 26.008-85 выпуклым высотой 1,6 мм.

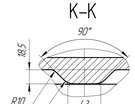

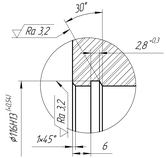

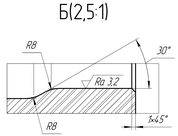

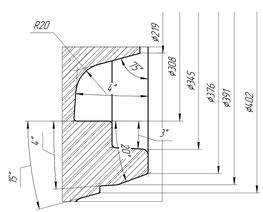

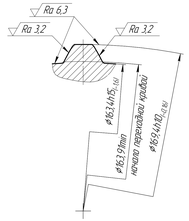

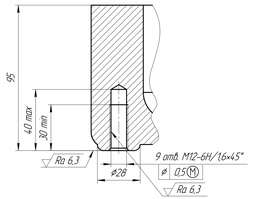

Изм.	Лист	№ докум.	Подп.	Дата	Т200269М		
Разраб.		Кнаппер			Корпус	Лит.	Масса	Масштаб
Пров.		Филатов					132,61	1:2
Т.контр.						Лист	Листов 1
Н.контр.					Сталь 45ФЛ ГОСТ 977-88	ООО "МИКОНТ"	
Утв.							

Копировал
Формат А2х4