АТ-160-000.1102

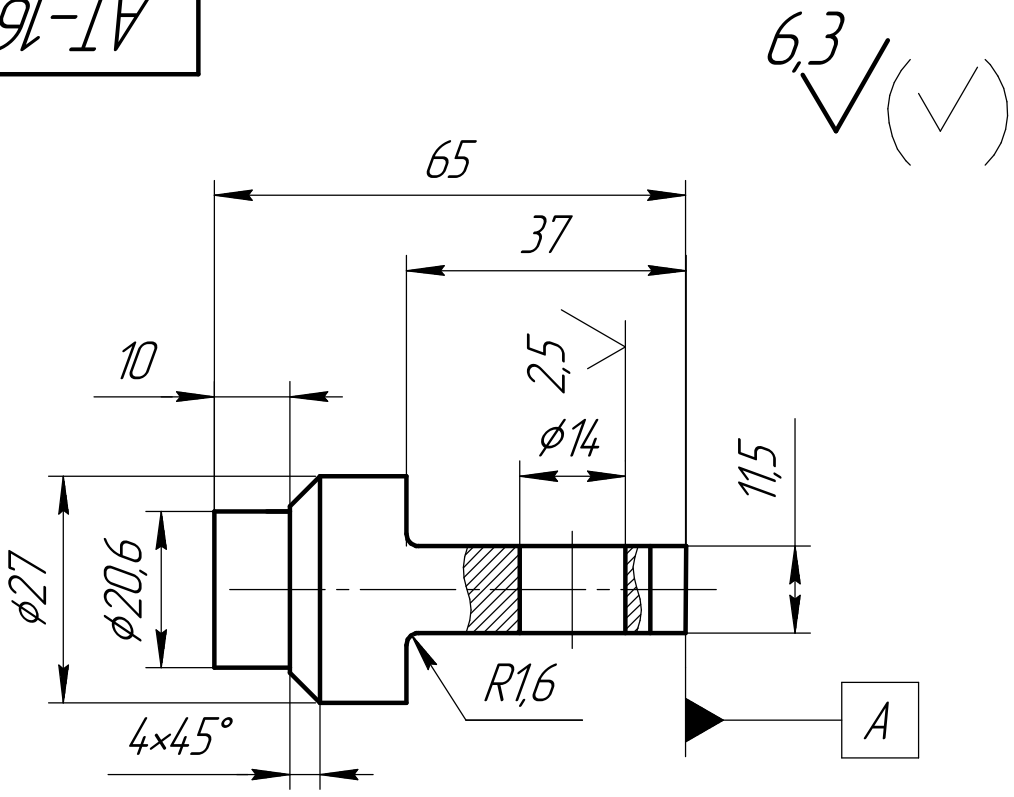

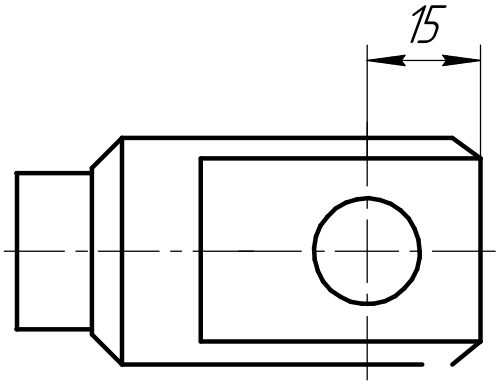

1. *Размер для справок.

Изм.	Лист	№ докум.	Подп.	Дата
Разраб.		Мазенков		20.06.2020
Пров.		Масликов		20.06.2020
Т.контр.				
Н.контр.		Тибилов		20.06.2020
Утв.		Миронос		20.06.2020

АТ-160-000.1102

Петля

Лит.	Масса	Масштаб
0 0_1 A	0,33	1:1
Лист	Листов 1	

Круг 30
Сталь 20 ГОСТ 1050-2013

Перв. примен. | Справ. № | Подп. и дата | Инв. № дубл. | Взам. инв. № | Подп. и дата | Инв. № подл.

Копировал | Формат А4