СЭТР.685112-02.50.1001

√6,3 (√)

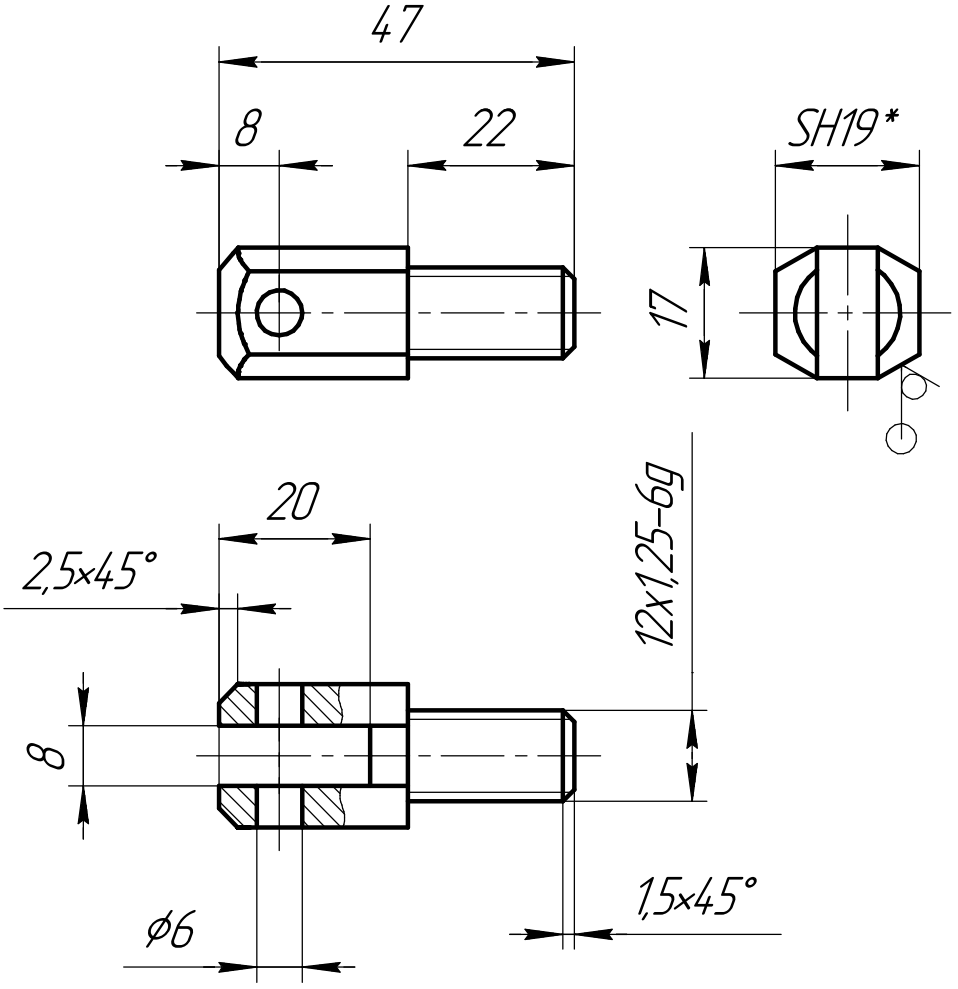

1 *Размер для справки.
2 H12, h12, ±IT12/2.
3 Покрытие: Ц9Хр.

Изм.	Лист	№ докум.	Подп.	Дата	СЭТР.685112-02.50.1001		
Разраб.					Ухо	Лит.	Масса: 0,05 / Масштаб: 1:1
Пров.						Лист	Листов 1
Н.контр.					Шестигранник 19 Сталь 45		
Утв.							

Перв. примен. | Справ. № | Подп. и дата | Инв. № дубл. | Взам. инв. № | Подп. и дата | Инв. № подл.

Копировал | Формат А4