ТПБВ.724221.002

Ra 6,3 (√)

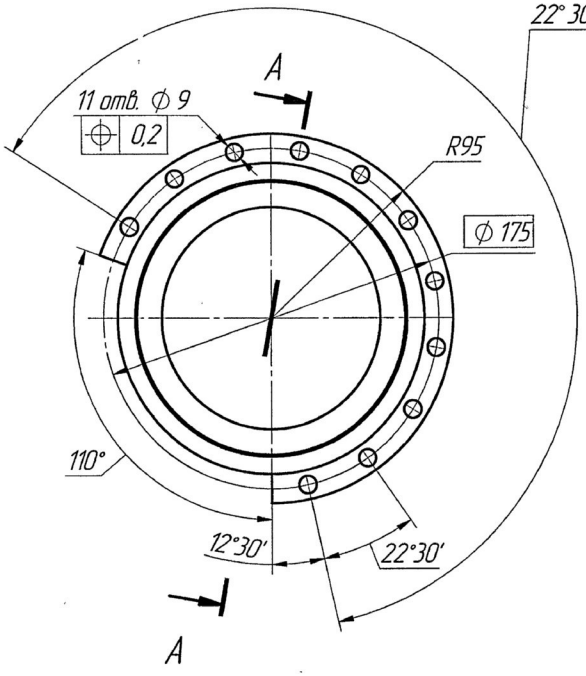

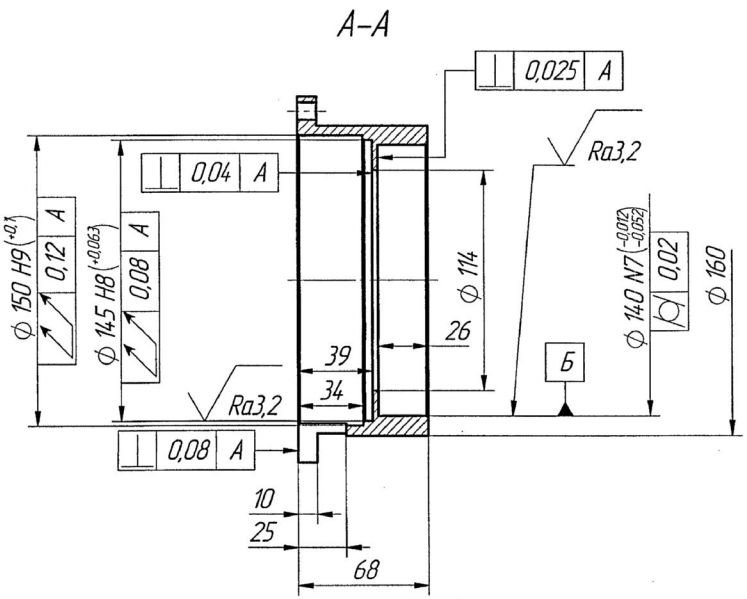

1 Материал-заменитель Сталь 20Х13 ГОСТ 5632-2014.
2 Неуказанные фаски 1х45°.
3 Неуказанные предельные отклонения размеров: H14, h14, ± IT14/2, ±30′.

4 Остальные ТТ по ОСТ4 Г0.070.014.

					ТПБВ.724221.002		
Изм.	Лист	№ докум.	Подп.	Дата			
Разраб.					Корпус	Лит.	Масса 1.13 / Масштаб 1:2
Пров.						Лист	Листов 1
Т. контр.							
Н. контр.					Сталь 12Х13 ГОСТ 5632-2014		
Утв.							

Перв. примен. | Справ. № | Подп. и дата | Инв. № дубл. | Взам. инв. № | Подп. и дата | Инв. № подл. | Разраб. | Н. контр. | Шифр: | Копировал | Формат А3