НДСА.064.03.00.00.02

Ra 6,3 (√)

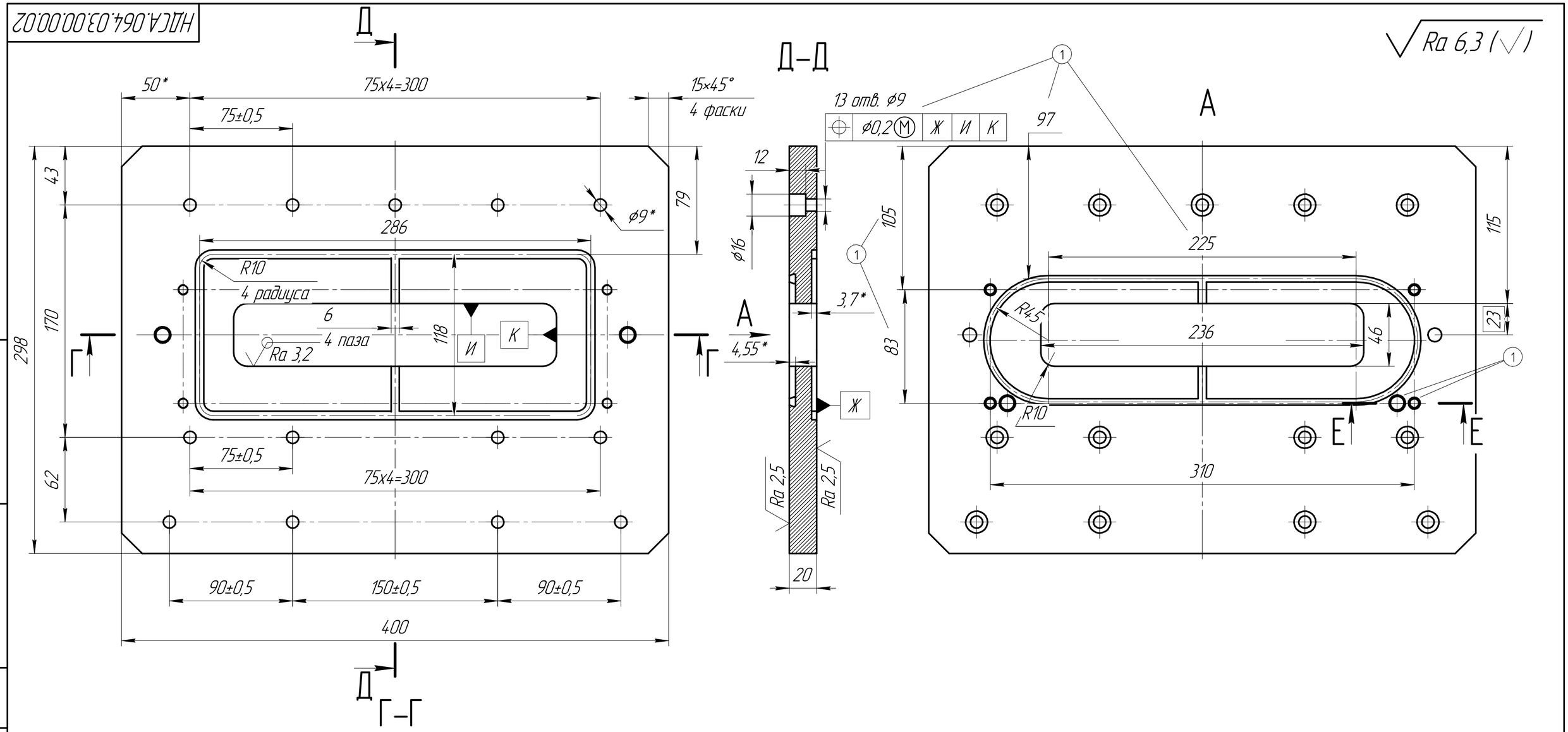

Ревизия 1

1 Общие допуски по ГОСТ 30893.1: H14, h14, ± IT14/2.
2 Острые кромки притупить фаской 0,5x45°.
3 Покрытие алюминия анодное оксидирование.

					НДСА.064.03.00.00.02			
1	1617	Бокарев		05.06.2023	Панель	Лит.	Масса	Масштаб
Изм.	Лист	№ докум.	Подп.	Дата			5,47	1:2
Разраб.		Бокарев				Лист	Листов 1	
Пров.								
Т.контр.					АМг6 ГОСТ 4784-2019	АО "НПП "ЭСТО"		
Н.контр.								
Утв.								

Перв. примен. | Справ. № | Подп. и дата | Инв. № дубл. | Взам. инв. № | Подп. и дата | Инв. № подл.

Копировал | Формат А2