НДСА.064.01.04.00.16

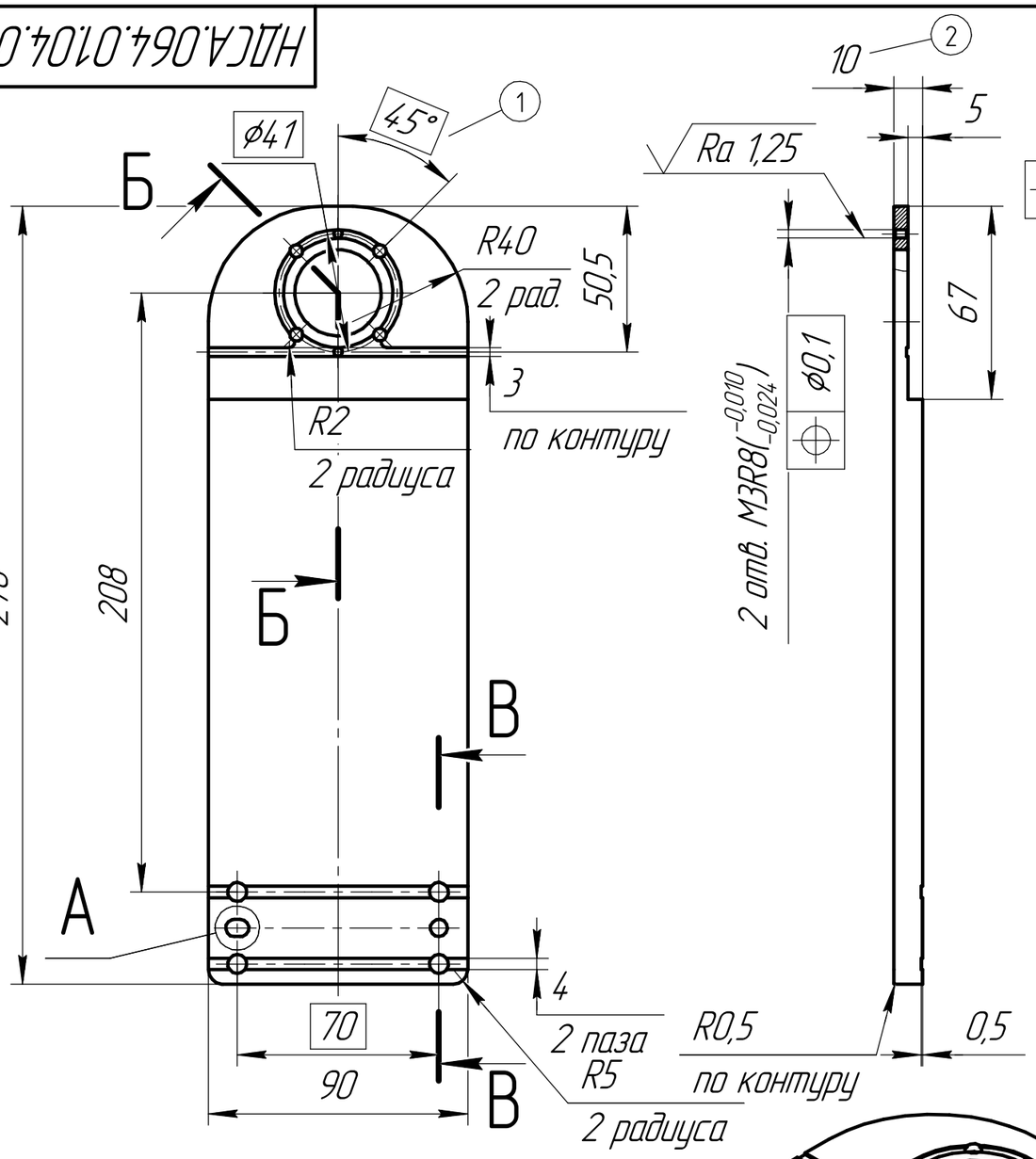

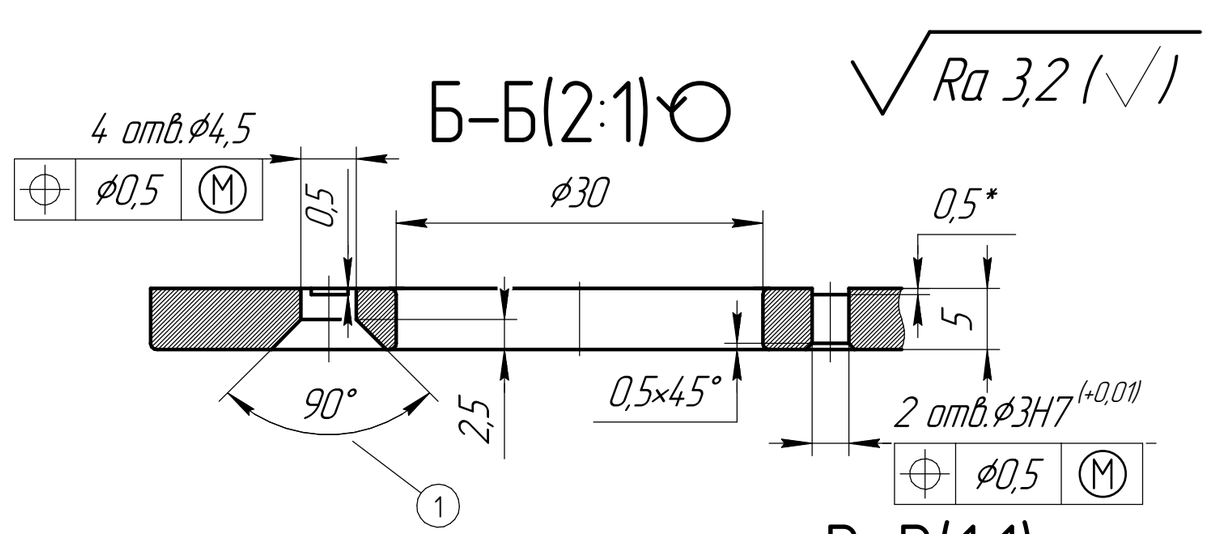

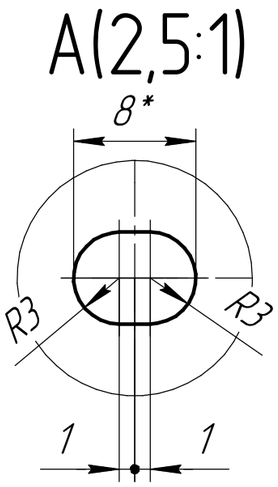

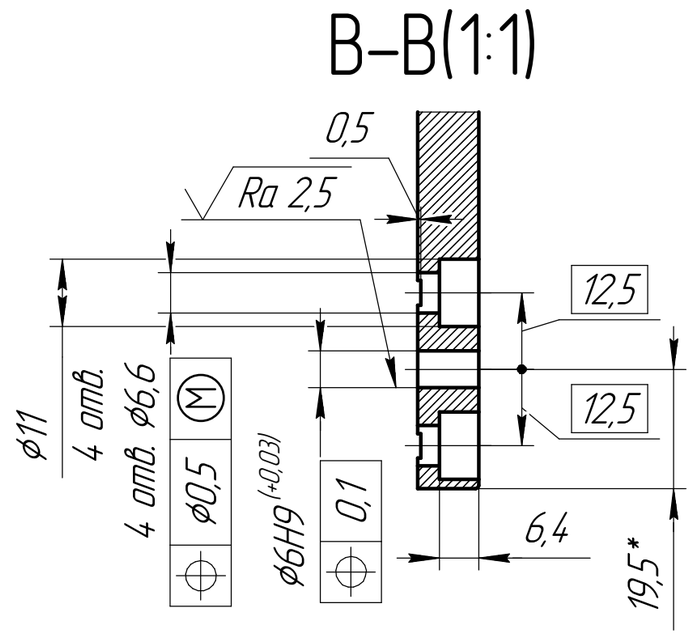

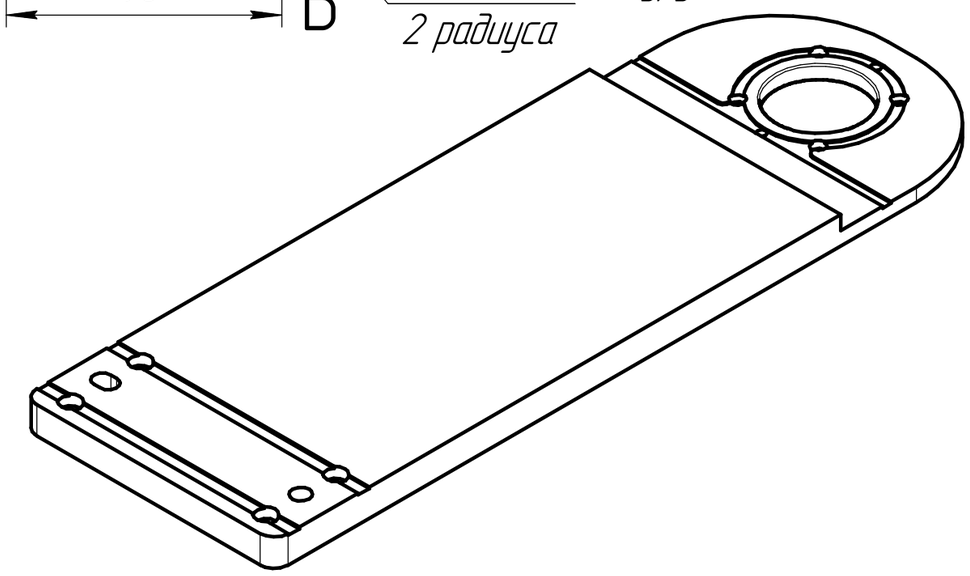

1 Общие допуски по ГОСТ 30893.1: H14, h14, ± IT14/2.
2 Острые кромки притупить фаской 0,5x45°.
3 Покрытие алюминия анодное оксидирование.

Ревизия 1483

Изм.	Лист	№ докум.	Подп.	Дата
2	1483	Бокарев		27.04.2023
1	1480	Бокарев		27.04.2023
Разраб.		Пивень		
Пров.		Бокарев		
Т.контр.				
Н.контр.				
Утв.		Горностаев		

НДСА.064.01.04.00.16

Рука

Лит.	Масса	Масштаб
	0,53	1:2
Лист	Листов 1	

АМг6 ГОСТ 4784-2019

АО "НПП "ЭСТО"

Перв. примен. | Справ. № | Подп. и дата | Инв. № дубл. | Взам. инв. № | Подп. и дата | Инв. № подл.

Копировал | Формат А3