НДСА.064.01.04.00.07

Ra 6,3 (√)

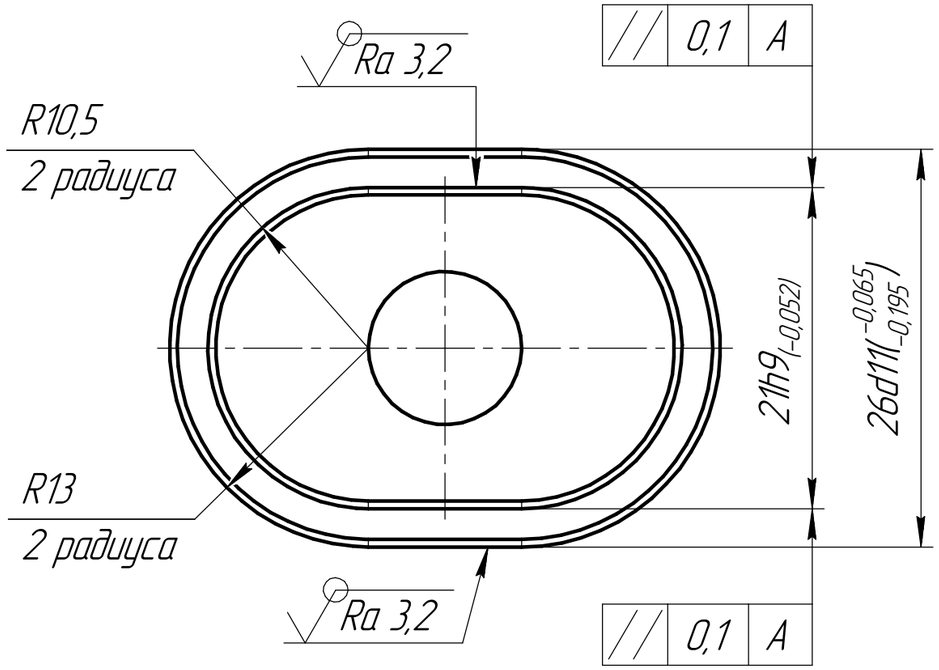

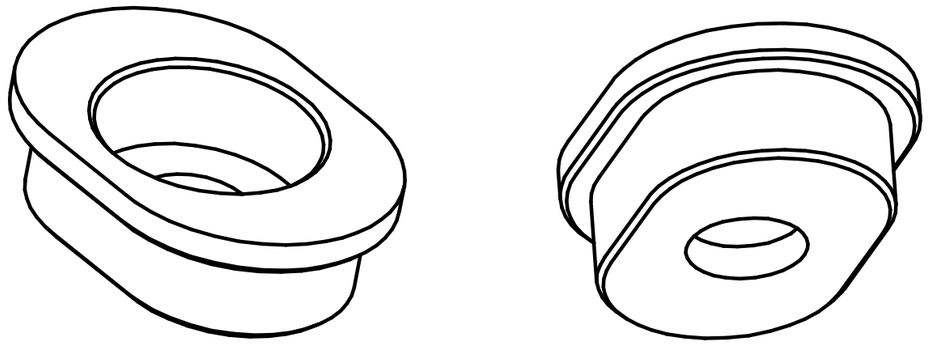

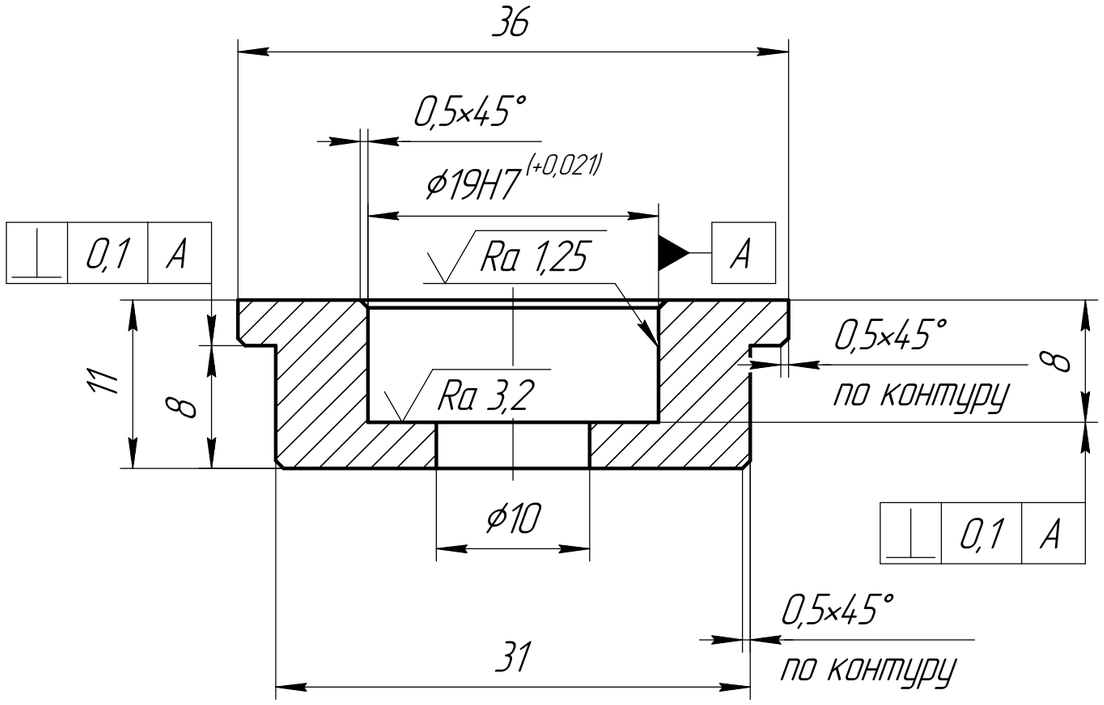

1 Общие допуски по ГОСТ 30893.1: H14, h14, ± IT14/2.
2 Острые кромки притупить фаской 0,5х45°.
3 Покрытие алюминия анодное оксидирование.
4 После механической обработки, промыть в обезжиривающем растворе. Наличие царапин и высохших разводов не допускается. После очистки голыми руками не прикасаться.
5 Поставка детали осуществляется в упаковке. Упаковка должна обеспечивать сохранность изделия от царапин и других механических повреждений.

					НДСА.064.01.04.00.07			
Изм.	Лист	№ докум.	Подп.	Дата	Натяжитель верхний	Лит.	Масса	Масштаб
Разраб.		Пивень					0,01	2,5:1
Пров.		Бокарев				Лист	Листов 1	
Т.контр.					АМг6 ГОСТ 4784-2019	АО "НПП "ЭСТО"		
Н.контр.								
Утв.		Горностаев						

Перв. примен. | Справ. № | Подп. и дата | Инв. № дубл. | Взам. инв. № | Подп. и дата | Инв. № подл.

Копировал | Формат А3