АСМ.К301.125.025.01.00.007

Ra 6,3 (√)

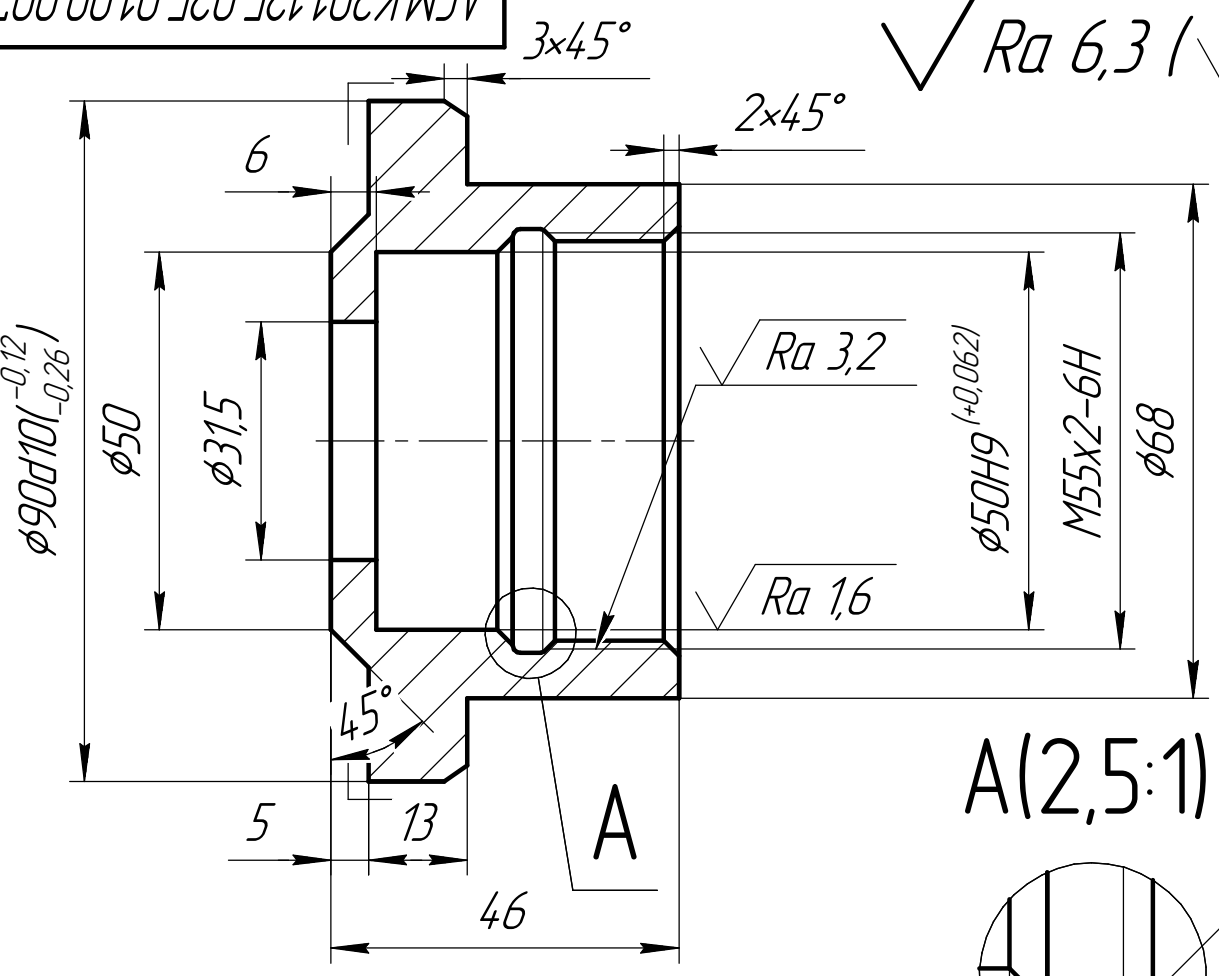

A(2,5:1)

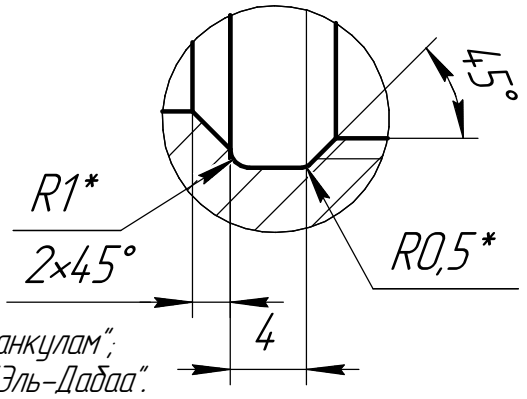

1 * Размер обеспечить инструментом.

2 ** – ГОСТ 5632-72 для АЭС "Руппур", 3, 4 блок АЭС "Куданкулам";
– ГОСТ 5632-2014 для 5, 6 блок АЭС "Куданкулам" и АЭС "Эль-Дабаа".

3 Допускается замена материалов по ГОСТ 5632-72 на материалы тех же марок по ГОСТ 5632-2014.

4 Поверхности, обозначенные пунктиром, подвергнуть капиллярному контролю по РБ-090-14 или ПНАЭ Г-7-018-89 (в зависимости от договора), класс чувствительности II. Нормы оценки по ОСТ 108.004.10-86.

5 Материал заменитель: Сталь 08Х18Н10Т ГОСТ**

6 Требования к заготовке – АСМ.К301.125.025.00.00.000 ТБ1.

7 Неуказанные предельные отклонения H14, h14, $\pm\frac{IT14}{2}$, на фаски ±0,3мм, на угловые размеры ±2°.

8 Маркировать на бирке: марку материала, номер чертежа, заводской номер детали (номер сопроводительного паспорта), клеймо ОТК.

Изм.	Лист	№ докум.	Подп.	Дата
Разраб.		Захаров		15.12.2023
Пров.		Петрунин		15.12.2023
Т.контр.				
М.контр.		Яцевич		15.12.2023
Н.контр.		Яцевич		15.12.2023
Утв.		Балашов		15.12.2023

АСМ.К301.125.025.01.00.007

Стакан

Лит.	Масса	Масштаб
	0,83	1:1
Лист	Листов 1	

Сталь 12Х18Н10Т ГОСТ 5632**

ООО КБ "АрмСпецМаш"

Перв. примен. | Справ. № | Подп. и дата | Инв. № дубл. | Взам. инв. № | Подп. и дата 15.12.2023 | Инв. № подл. 02ХД.0021/9-31

Копировал | Формат А4